Planche N°1

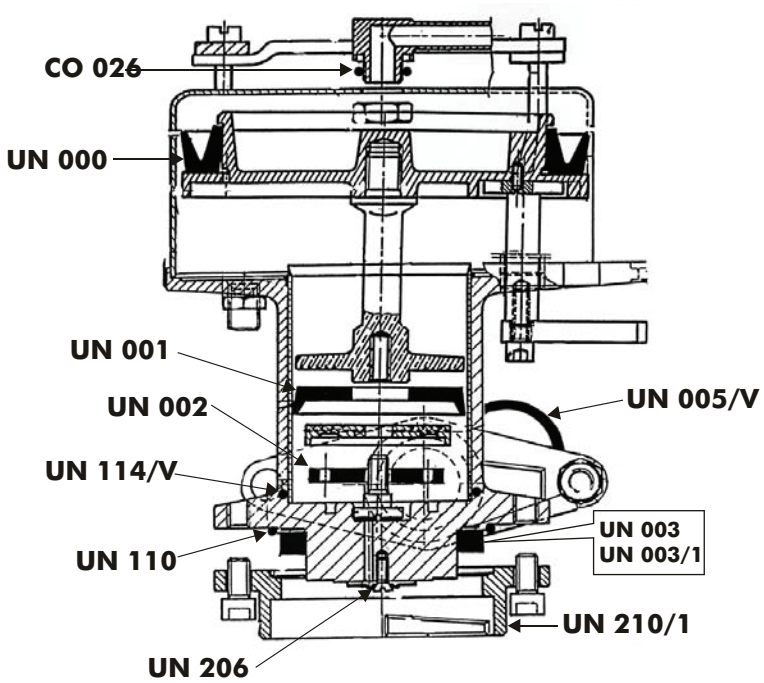

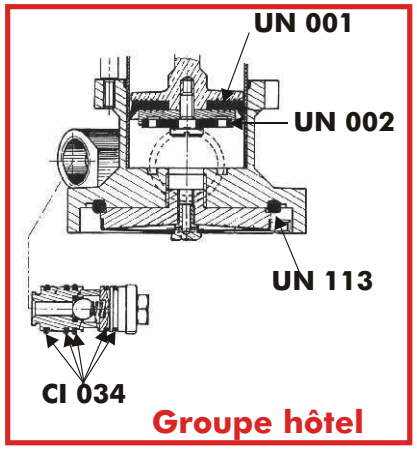

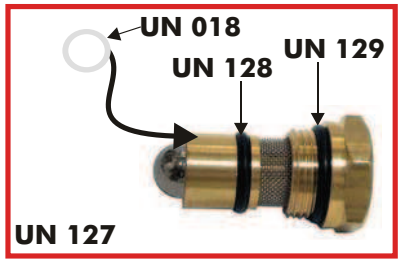

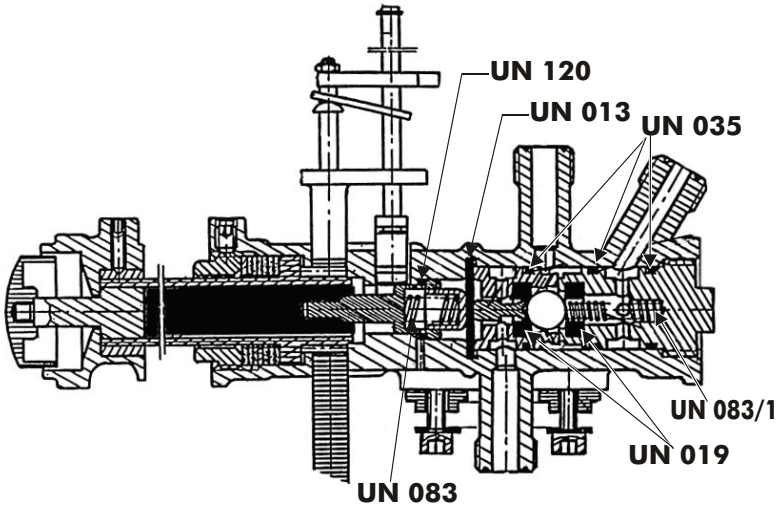

IMPORTANT!

Certaines pièces de cette planche concernent des machines déjà très anciennes. Informez-vous qu'elles soient toujours disponibles avant d'entreprendre de grosses remises en état.

Réf.GRIMAC	Désignation	
CI 034	Joint OR d'antiretour	
CO 026	Joint OR de raccord pipe/cloche	PH54
DIV 026	Graisse silicone pot d'1kg	
DIV 027	Graisse silicone tube de 100gr	
UN 000	Joint moteur diamètre 150	PE4
UN 001	Segment de piston (petite coupelle)	PC10
UN 002	Rondelle percée de fermeture	PC11
UN 003	Joint de porte-filtre 9mm	PC17
UN 003/1	Joint de porte-filtre 10mm	
UN 004	cale d'épaisseur	
UN 005/V	Joint OR en Viton d'applique de groupe	PE28
UN 013	Membrane de distributeur	PA60
UN 018	Joint OR téflon d'anti-retour de groupe	PH83
UN 019	Clapet de distributeur	PA78
UN 030	Electrovanne 3 voies de groupe ED	ED11
UN 035	Joint OR de distributeur	PH17
UN 083	Ressort avant de distributeur	PA43
UN 083/1	Ressort arrière de distributeur	Pa47
UN 113	Joint OR VITON de porte-filtre groupe hôtel	SH32
UN 110/V	Joint OR VITON d'embase de groupe	PE25
UN 114/V	Joint OR VITON de chemise	CV20i
UN 120	Joint OR de poussoir de membrane	PA96
UN 127	Anti-retour de groupe complet	PE49
UN 128	Joint OR petit modèle d' anti-retour	PE26
UN 129	Joint OR grand modèle d' anti-retour	PE5
UN 206	Douchette étoile	D16

Planche N°2

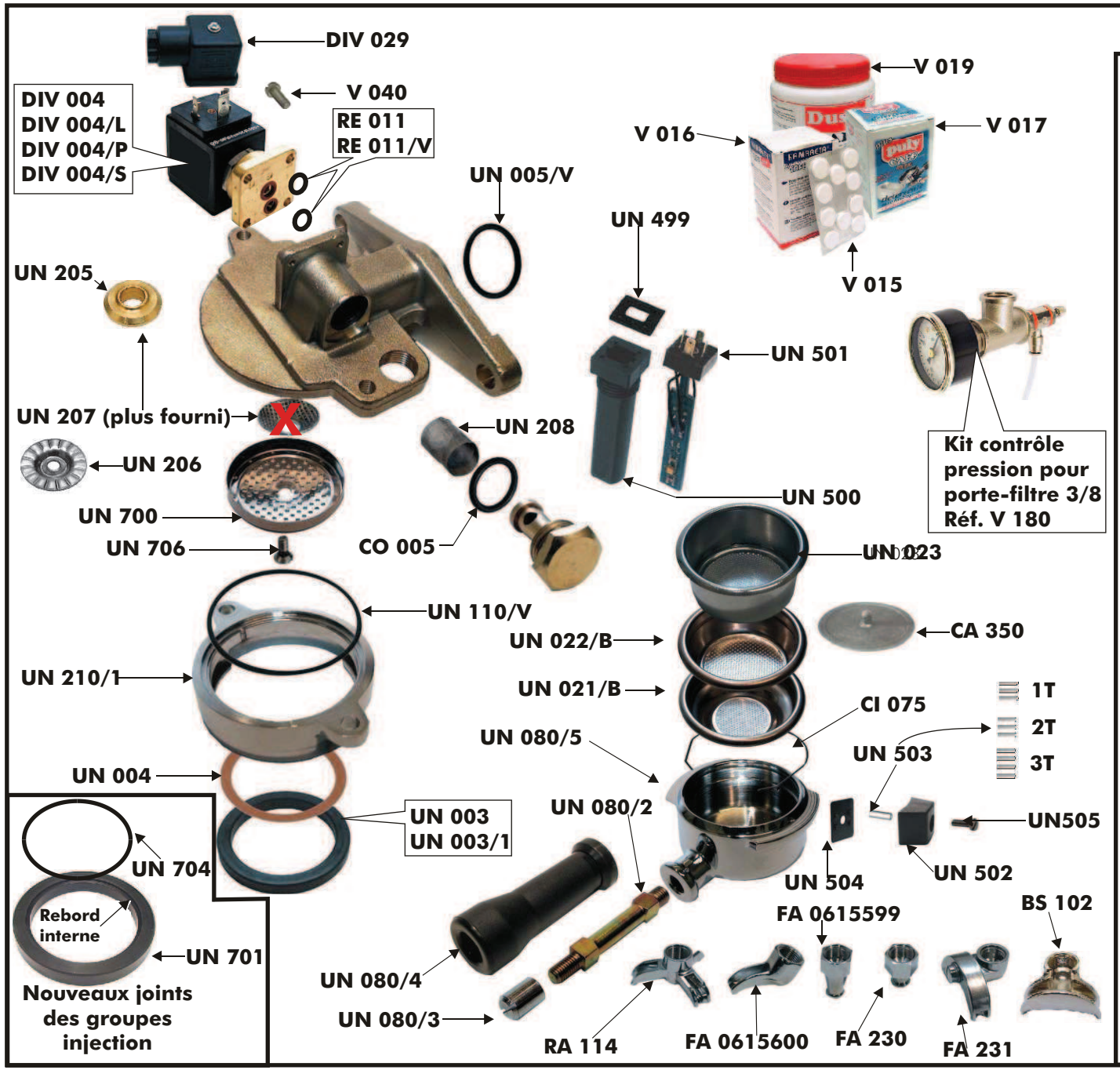

Réf.GRIMAC	Désignation
BS 102	Bec 2 tasses à débit équilibré finition luxe
CA 350	Bouche-filtre pour nettoyage groupe avec PULY CAFF
CI 075	Clips de blocage filtre
CO 005	Joint OR de bouchon
DIV 004	Electrovanne 3 voies V220 ODE
DIV 004/L	Electrovanne 3 voies V220 LUCIFER
DIV 004/P	Electrovanne 3 voies V220 PARKER
DIV 004/S	Electrovanne 3 voies V220 SIRAI
DIV 029	Connecteur d'EV.
FA 230	Bec 1 tasse court
FA 231	Bec 2 tasses réglable
FA 0615599	Bec 1 tasse long
FA 0615600	Bec 1 tasse coudé
RA 114	Bec 3 tasses
RE 011	Joint OR silicone d'E.V.
RE 011/V	Joint OR VITON d'E.V.
UN 003	Joint de porte-filtre 9mm
UN 003/1	Joint de porte-filtre 10mm
UN 004	Cale d'épaisseur 0,5mm
UN 005/V	Joint OR VITON d'applique de groupe
UN 021/B	Filtre 1 tasse
UN 022/B	Filtre 2 tasses
UN 023	Filtre 3 tasses
UN 080/2	Axe
UN 080/3	Ecrou
UN 080/4	Poignée avec collerette
UN 080/5	Corps de porte-filtre avec 2 trous pour porte-aimants
UN 110/V	Joint OR VITON d'embase de groupe
UN 205	Diffuseur nouveau modèle
UN 206	Douchette étoile (sur certains modèles)
UN 207	Filtre diffuseur conique **PLUS FOURNI VOIR UN205**
UN 208	Filtre d'admission
UN 210/1	Embase chromée de groupe
UN 499	Joint de porte-capteur
UN 500	Porte-capteur
UN 501	Capteur
UN 502	Porte-aimants
UN 503	Aimant (3 à 4 pièces selon nombre de tasses)
UN 504	Joint de porte-aimants
UN 505	Vis inox de fixation de porte-aimants
UN 700	Douchette à grillage (peut remplacer la douchette étoile)
UN 701	Joint de porte-filtre NM à rebord interne
UN 704	Joint OR pour joint de PF à rebord
UN 706	Vis inox de fixation douchette
V 015	Détergent groupe KAMARETA blister 10 comprimés
V 016	Détergent groupe KAMARETA boites 100 comprimés
V 017	Détergent groupe boîte de 10 sachets
V 019	Détergent groupe pot d'1kg
V 040	Vis inox de fixation E.V.

Planche N°3

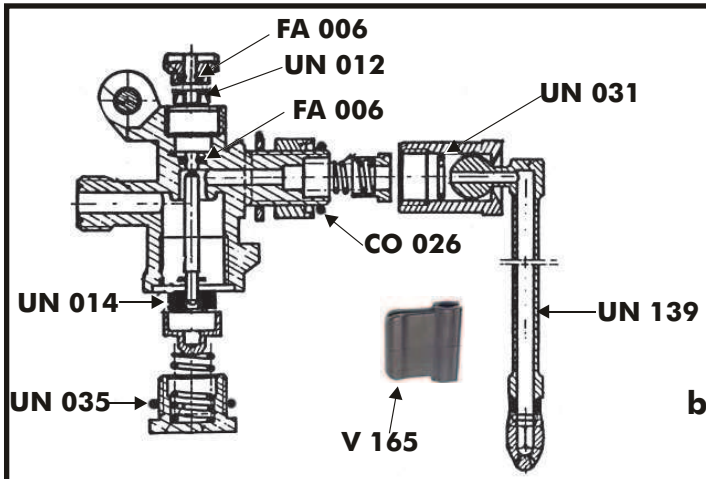

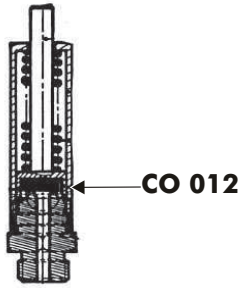

Soupape basse pression

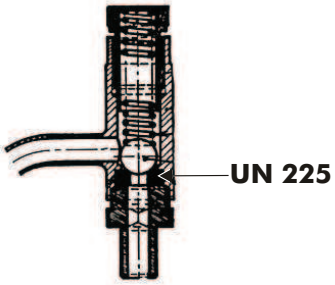

Soupape haute pression

V 025

PR 001

V 141

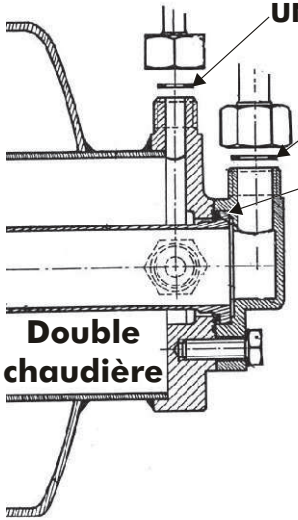

Double chaudière

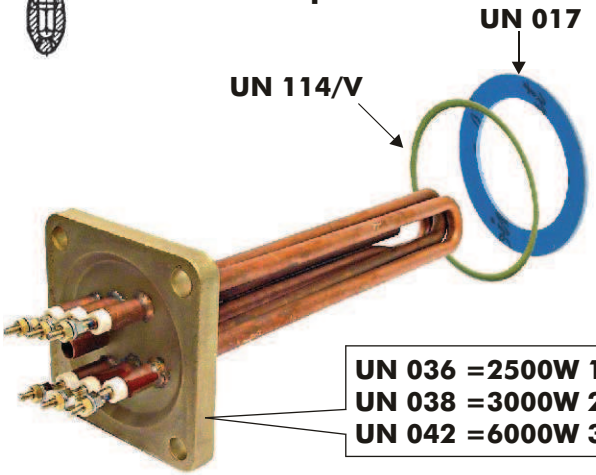

UN 036 =2500W 1/2gr.
UN 038 =3000W 2 gr.
UN 042 =6000W 3/4 gr.

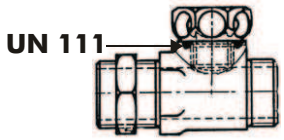

Raccord de vidange

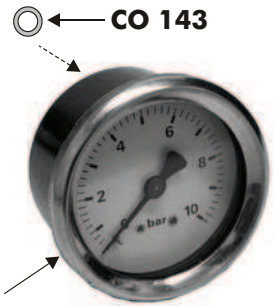

UN 105

UN 107

UN 108

Réf.GRIMAC	Désignation
FA 006	Joint OR d'axe de robinet
CO 012	Joint de soupape de sûreté basse pression
CO 026	Joint OR de fixation tube vapeur
CO 143	Joint fibre 1/8 raccord manomètre en sachet de 50
DIV 813	Joint Téflon 1/4 raccord manomètre
PR 001	Détartrant liquide alimentaire bidon de 6kg
UN005/V	Joint OR VITON de double chaudière
UN 012	Joint à lèvres d'axe de robinet
UN014	Clapet de robinet
UN 017	Joint fibre de résistance
UN 031	Joint OR VITON de rotule
UN 035	Joint OR d'applique de robinet
UN 036	Résistance W2500 V220/380 1ou 2 gr. avec gaine
UN 038	Résistance W4000 V220/380 2 ou 3 gr. avec gaine
UN 042	Résistance W6000 V220/380 3 ou 4 gr. avec gaine
UN 105	Manomètre diam.50 10 bars raccord 1/8
UN 107	Manomètre diam.50 25 bars raccord 1/4
UN 108	Manomètre diam.63 double échelle raccords 1/8
UN 111	Joint OR de raccord vidange
UN 112	Joint Téflon 3/8--12X17
UN 112/1	Joint Téflon 1/2--15X21
UN 114/V	Joint OR Téflon de résistance
UN 139	Tube vapeur complet
UN 225	Joint de soupape de sûreté haute pression
V 025	Détergent cappuccino 1litre
V 141	Détartrant alimentaire poudre pot d'1kg
V 165	Pince tube anti-brûlure