Planche N°1

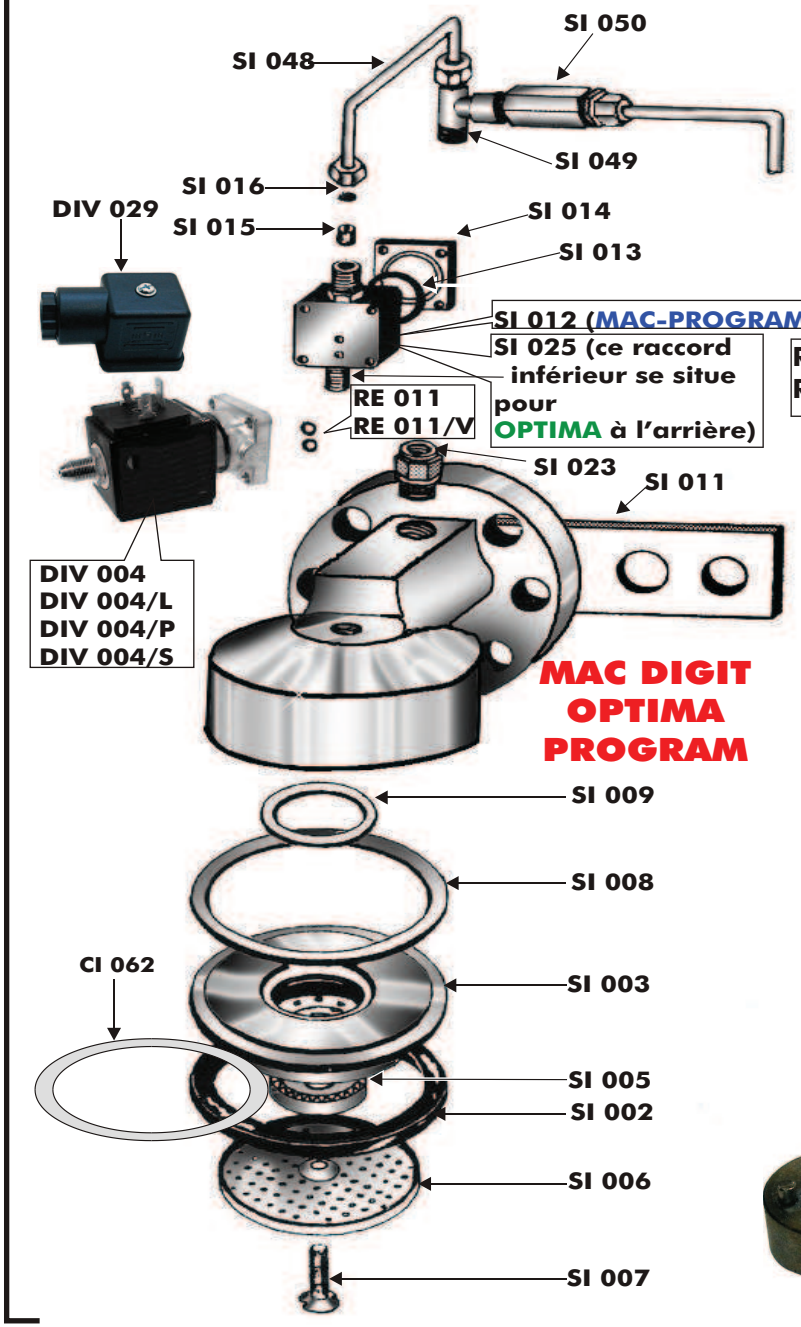

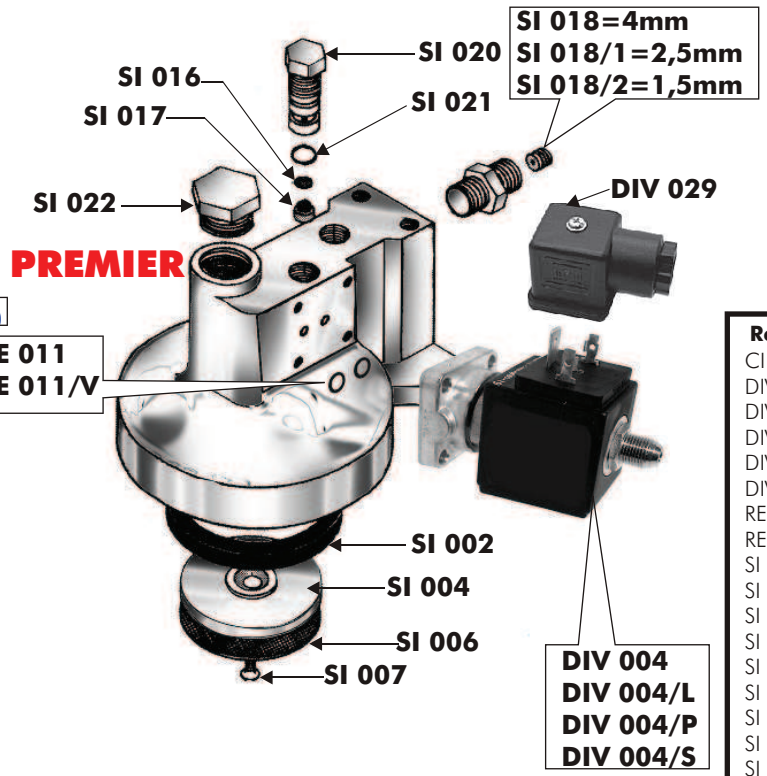

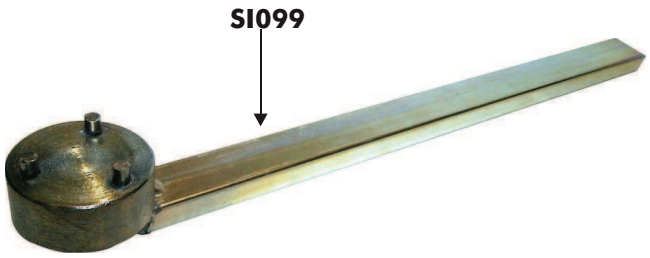

Réf.GRIMAC	Désignation
CI 062	Cale d'épaisseur 0,5mm
DIV 004	Electrovanne 3 voies V220 ODE
DIV 004/L	Electrovanne 3 voies V220 LUCIFER
DIV 004/P	Electrovanne 3 voies V220 PARKER
DIV 004/S	Electrovanne 3 voies V220 SIRAI
DIV 029	Connecteur d'E.V.
RE 011	Joint OR silicone d'E.V.
RE 011/V	Joint OR VITON d'E.V.
SI 002	Joint de porte-filtre
SI 003	Bloc-douche MAC-OPTIMA-PROGRAM
SI 004	Bloc-Douche PREMIER
SI 005	Diffuseur
SI 006	Douchette
SI 007	Vis
SI 008	Joint de bloc-douche G.M.
SI 009	Joint de bloc-douche P.M.
SI 011	Joint d'applique
SI 012	Bloc porte-électrovanne MAC-PROGRAM
SI 013	Joint OR
SI 014	Flasque
SI 015	Gicleur
SI 016	Filtre
SI 017	Gicleur
SI 018	Réducteur de débit 4mm
SI 018/1	Réducteur de débit 2,5mm
SI 018/2	Réducteur de débit 1,5mm
SI 020	Porte-gicleur
SI 021	Joint OR VITON
SI 022	Bouchon
SI 023	Raccord allonge
SI 025	Bloc porte-électrovanne OPTIMA
SI 048	Tube raccord
SI 049	Raccord en T
SI 050	Valve d'expansion(voir détail planche 4)
SI 099	Clé spéciale pour démontage groupe
V 017	Détergent groupe boîte de 10 sachets
V 019	Détergent groupe pot d'1kg

Planche N°3

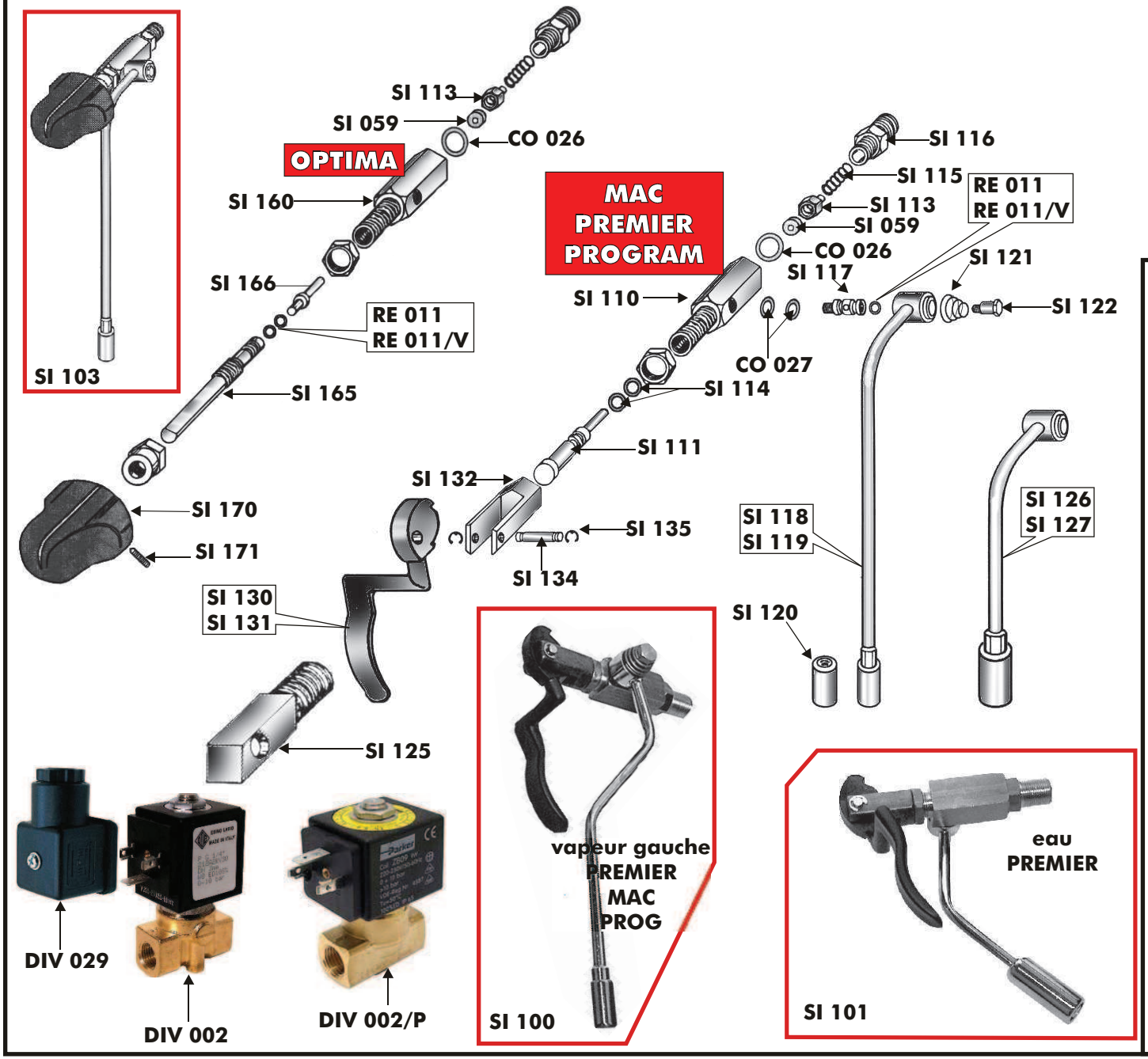

V 025

Réf.GRIMAC	Désignation
CO 026	Joint OR
CO 027	Joint OR de pivot
DIV 002	E.V. 2 voies eau chaude MAC-PROGRAM ODE
DIV 002/P	E.V. 2 voies eau chaude MAC-PROGRAM PARKER
DIV 029	Connecteur d'E.V.
RE 011	Joint OR silicone raccord tube
RE 011/V	Joint OR VITON raccord tube
SI 059	Clapet
SI 100	Robinet vapeur gauche PREMIER-MAC-PROG
SI 101	Robinet eau chaude PREMIER
SI 103	Robinet vapeur OPTIMA
SI 110	Corps de robinet
SI 111	Axe
SI 113	Porte-clapet
SI 114	Joint OR d'axe
SI 115	Ressort
SI 116	Raccord
SI 117	Pivot
SI 118	Tube vapeur PREMIER-OPT.et MAC 2/3/4 gr.
SI 119	Tube vapeur MAC 1 groupe
SI 120	Diffuseur vapeur
SI 121	Ressort
SI 122	Vis fixation tube
SI 125	Bloc distribution eau chaude MAC
SI 126	Tube eau ch. PREMIER OPT. et MAC 2/3/4 gr.
SI 127	Tube eau chaude MAC 1 groupe
SI 130	Manette pour robinet gauche
SI 131	Manette pour robinet droit
SI 132	Support de manette
SI 134	Pivot
SI 135	Clips de pivot
SI 160	Corps de robinet OPTIMA
SI 165	Axe de robinet OPTIMA
SI 166	Pousse-clapet de robinet OPTIMA
SI 170	Volant
SI 171	VIS fixation volant
V 025	Détergent cappuccino flacon doseur 1 litre

Planche N°4

Remplissage OPTIMA PREMIER

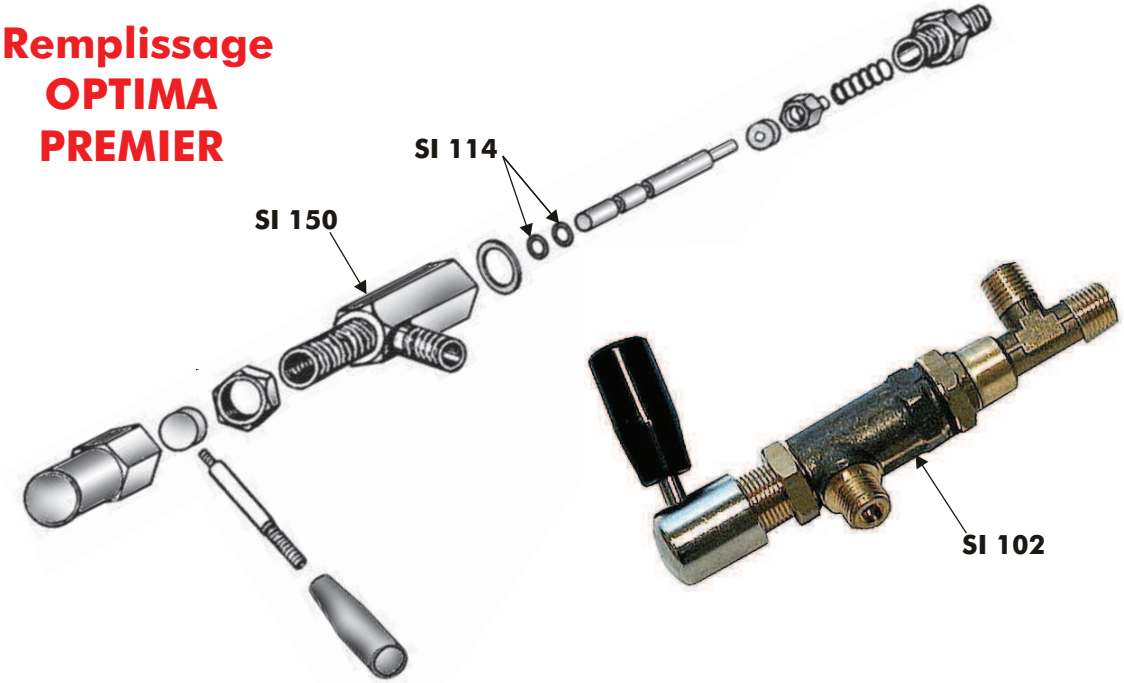

Plus fourni

Remplacé par SI 220

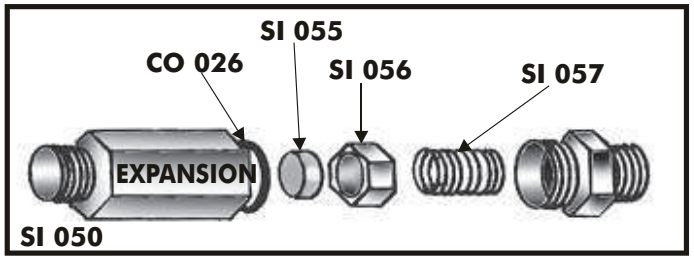

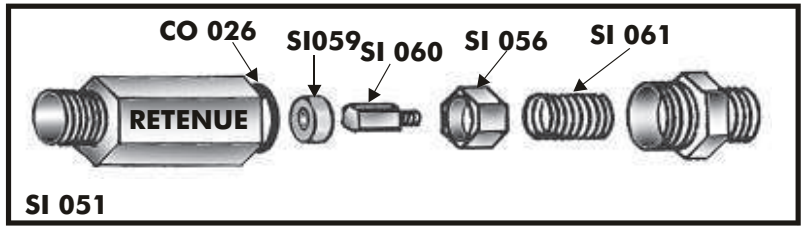

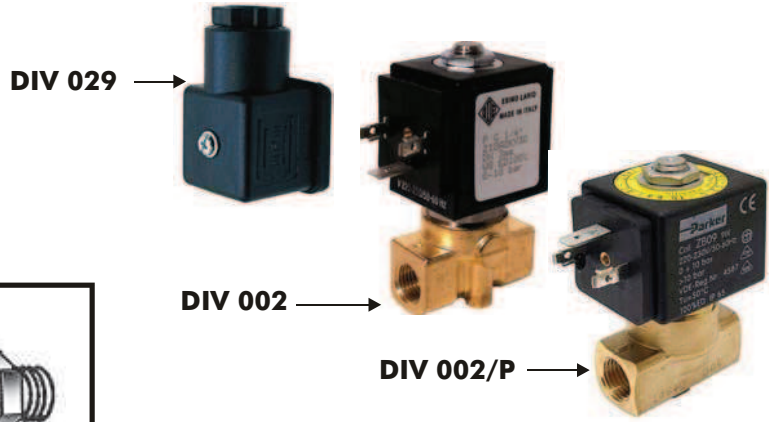

Réf.GRIMAC	Désignation
CO 026	Joint OR
DIV 002	Electrovanne 2 voies d'entrée d'eau ODE
DIV 002/P	Electrovanne 2 voies d'entrée d'eau PARKER
DIV 029	Connecteur d'E.V.
SI 050	Valve d'expansion complète
SI 051	Valve de retenue complète
SI 055	Clapet
SI 056	Porte clapet
SI 057	Ressort
SI 059	Clapet
SI 060	Guide
SI 061	Ressort
SI 102	Robinet entrée d'eau OPTIMA-PREMIER
SI 113	Porte-clape
SI 114	Joint OR
SI 150	Corps de robinet
SI 155	Axe
SI 158	Joint de corps
SI 220	Bac de vidange MAC 1 gr. et PREMIER

Planche N°6

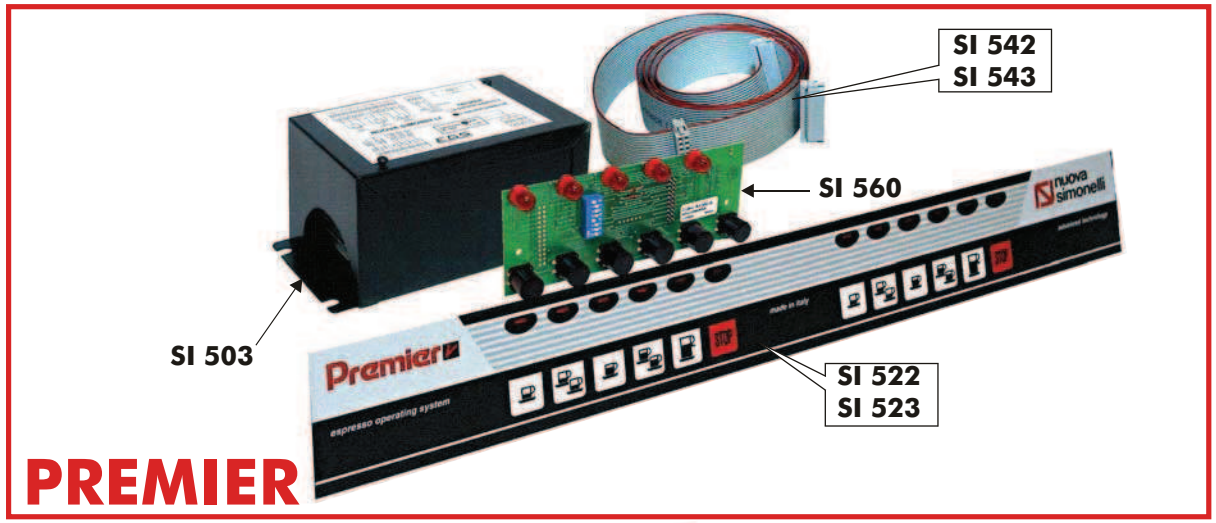

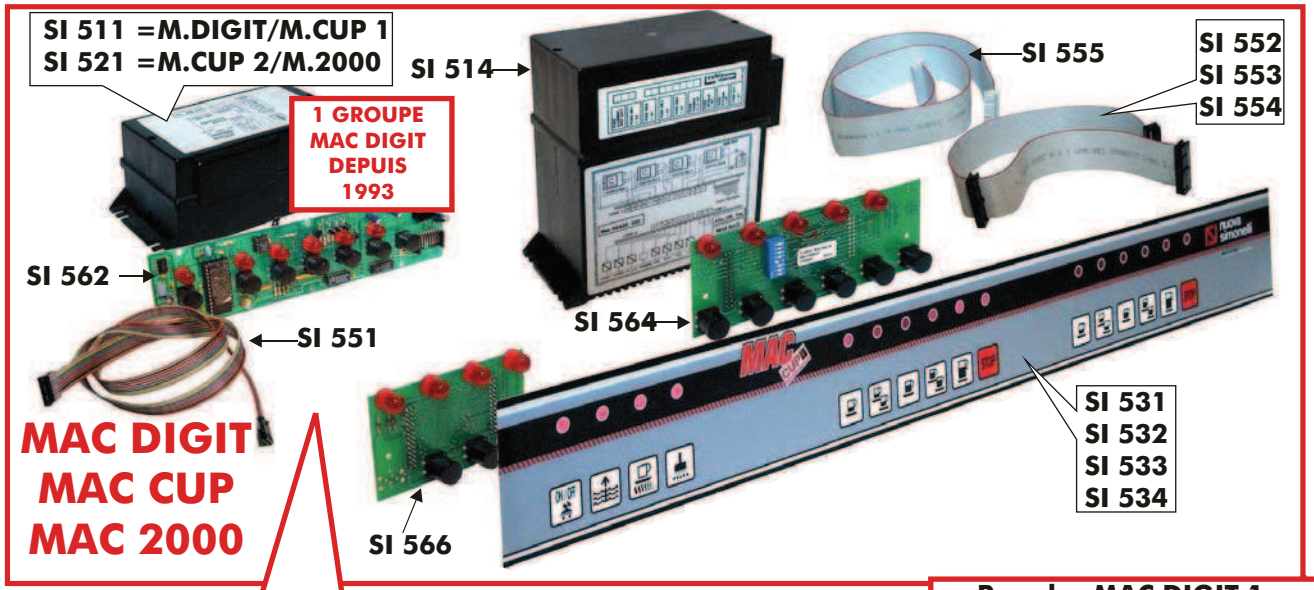

Centrale 1 gr. MAC CUP assurez-vous du modèle: connecteur clavier à 8 ou 10 fils !

Pour les MAC DIGIT 1 groupe avant 1993, il est nécessaire de remplacer la centrale et le clavier même quand une seule de ces deux pièces est détériorée

Réf.GRIMAC	Désignation
SI 500	Centrale de dosage OPTIMA
SI 503	Centrale 2/3 groupes PREMIER
SI 511	Centrale de dosage 1 gr. MAC DIGIT depuis 1993 et MAC CUP 1ère série (connecteur 8 fils)
SI 514	Centrale de dosage MAC DIGIT 2/3/4 gr.
SI 520	Clavier OPTIMA
SI 521	Centrale de dosage 1 gr.MAC CUP 2ème série et MAC 2000
SI 522	Panneau de commandes PREMIER 2 gr.
SI 523	Panneau de commandes PREMIER 3 gr.
SI 531	Panneau de commandes MAC DIGIT 1 gr.
SI 532	Panneau de commandes MAC DIGIT 2 gr.
SI 533	Panneau de commandes MAC DIGIT 3 gr.
SI 534	Panneau de commandes MAC DIGIT 4gr.
SI 542	Câble clavier/ centrale PREMIER 2 gr.
SI 543	Câble clavier/ centrale PREMIER 3 gr.
SI 551	Câble clavier/ centrale MAC DIGIT 1 gr.
SI 552	Câble clavier MAC DIGIT 2 gr.
SI 553	Câble clavier MAC DIGIT 3 gr.
SI 554	Câble clavier MAC DIGIT 4 gr.
SI 555	Câble vers centrale MAC DIGIT
SI 560	Circuit de clavier PREMIER
SI 562	Circuit de clavier MAC DIGIT 1 gr. depuis 1993
SI 564	Circuit de clavier MAC DIGIT 2/3/4 gr.
SI 566	Circuit de clavier service MAC DIGIT

Planche N°7

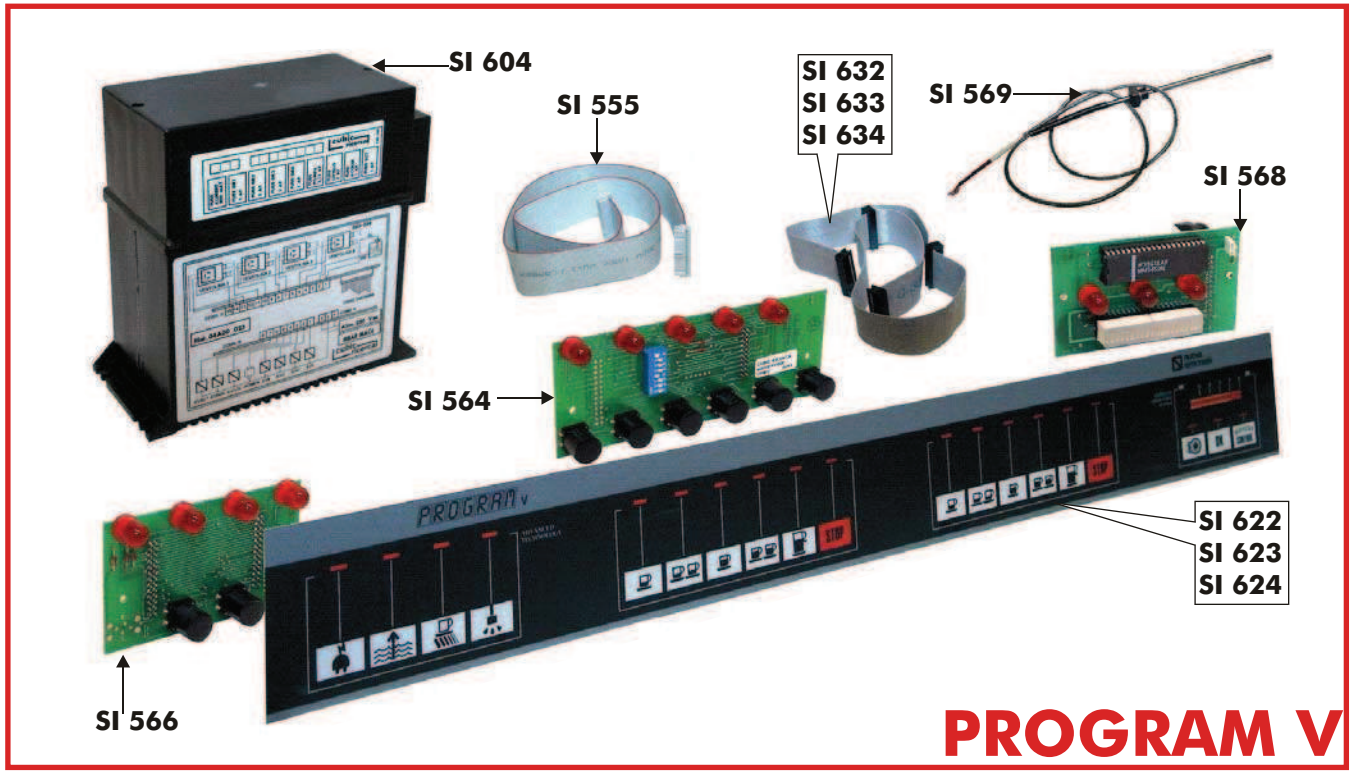

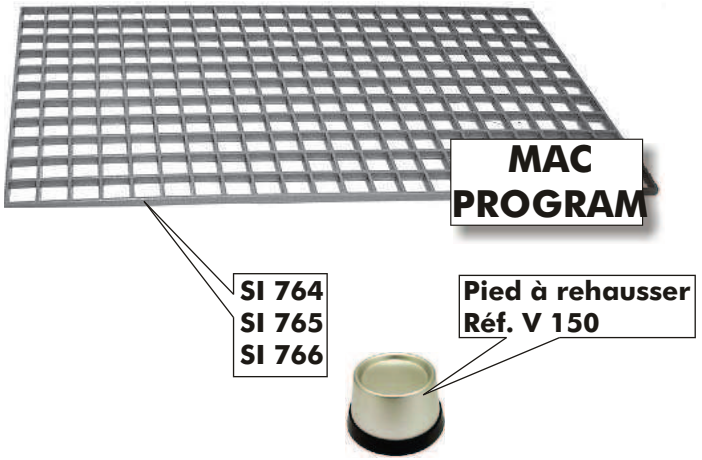

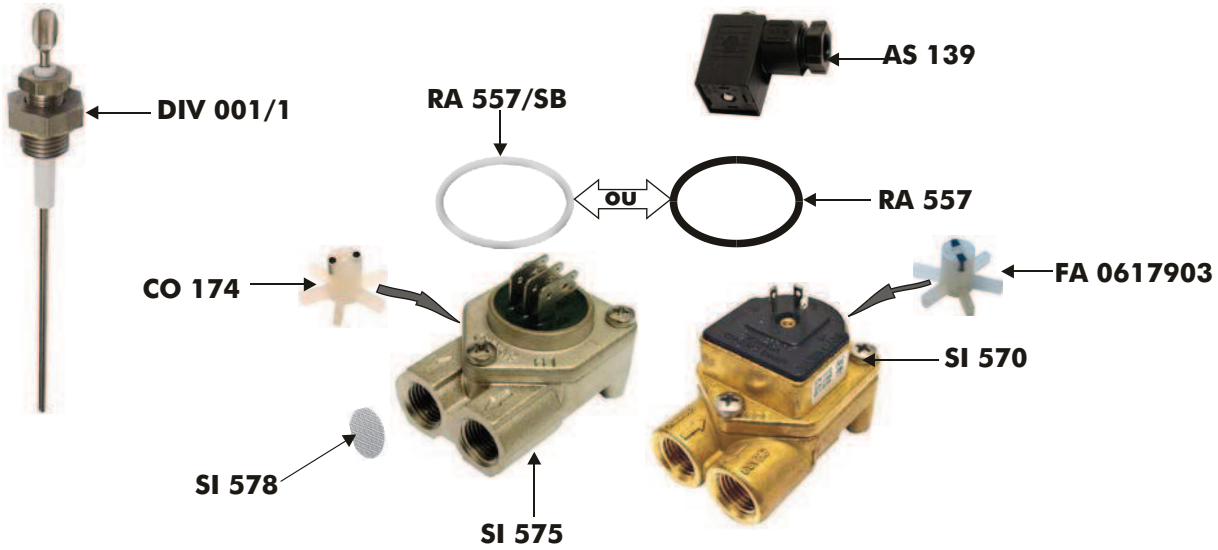

Réf.GRIMAC	Désignation
AS 139	Connecteur de compteur
CO 174	Turbine de compteur volumétrique GICAR
DIV 001/1	Sonde de niveau
FA 0617903	Turbine de compteur volumétrique DIGMESA
RA 557	Joint OR standard de couvercle
RA 557/SB	Joint OR silicone blanc de couvercle
SI 555	Câble vers centrale
SI 564	Circuit de clavier
SI 566	Circuit service
SI 568	Circuit manomètre numérique
SI 569	Sonde de température
SI 570	Compteur volumétrique DIGMESA
SI 575	Compteur volumétrique GICAR
SI 578	Filtre de compteur volumétrique
SI 604	Centrale de dosage
SI 622	Panneau de commandes 2 groupes
SI 623	Panneau de commandes 3 groupes
SI 624	Panneau de commandes 4 groupes
SI 632	Câble de clavier 2 groupes
SI 633	Câble de clavier 3 groupes
SI 634	Câble de clavier 4 groupes
SI 764	Grille plastique chauffe-tasses 210mm
SI 765	Grille plastique chauffe-tasses 270mm
SI 766	Grille plastique chauffe-tasses 350mm

MASTER

Planche N°10

SIA 030

DIV 002

DIV 002

SI 455

SI 575

SI 220

SI 450

SIA 400

SIA 410

PR 001

V 141

Réf.GRIMAC	Désignation
DIV 002	Electrovanne 2 voies V220
PR 001	Détartrant alimentaire liquide bidon de 6k
SIA 030	Electrovanne 3 voies V220
SIA 400	Résistance V220
SIA 410	Joint de résistance
SI 220	Bac de vidange
SI 450	Thermostat de sécurité 125°C
SI 455	Soupape de sûreté
SI 575	Compteur volumétrique
V 141	Détartrant alimentaire poudre pot de 900g