Planche N°1

GA 129
GA 032
GA 033
MO 400
GA 101
GA 109
RE 011
RE 011/V
DIV 029
DIV 005
DIV 005/24
V 040
CI 062
GA 018
Kit contrôle pression pour porte-filtre 3/8 Réf. V 180
Porte-filtre 1 tasse complet Réf. GAPF01
Porte-filtre 2 tasses complet Réf. GAPF02
GA 068
AS 031
CA 310
CA 315
CA 320
CA 322
FA 271
CI 075
GA 104
V 170
FA 0617938
FA 0615600
FA 230
FA 0615599
FA 231
BS 102

Réf.GRIMAC	Désignation
AS 031	Vis de douchette
BS 102	Bec 2 tasses à débit équilibré finition luxe
CA 310	Filtre 1 tasse 7 grammes
CA 315	Filtre 1 tasse 5 grammes
CA 320	Filtre 2 tasses 14 grammes
CA 322	Filtre 2 tasses 12 grammes
CI 062	Cale d'épaisseur 0,5mm
CI 075	Clips de blocage filtre
DIV 005	Electrovanne 3 voies V220/50
DIV 005/24	Electrovanne 3 voies V24/50
DIV 029	Connecteur de bobine
FA 230	Bec 1 tasse court
FA 231	Bec 2 tasses réglable
FA 271	Filtre bouché pour nettoyage groupe
FA 0615599	Bec 1 tasse long
FA 0615600	Bec 1 tasse coudé
FA 0617938	Poignée de porte-filtre
GA 018	Joint de porte-filtre
GA 032	Joint fibre d'applique de groupe
GA 033	Joint OR d'applique de groupe TELL
GA 068	Douchette
GA 101	Microrupteur de groupe TELL
GA 104	Porte-filtre avec poignée
GA 109	Interrupteur bipolaire lumineux rouge
GA 129	Bloc porte-électrovanne
MO 400	Interrupteur bipolaire
RE 011	Joint OR silicone d'électrovanne
RE 011/V	Joint OR VITON d'électrovanne
V 040	Vis de fixation électrovanne
V 170	Poignée de porte-filtre caoutchouc

Planche N°2

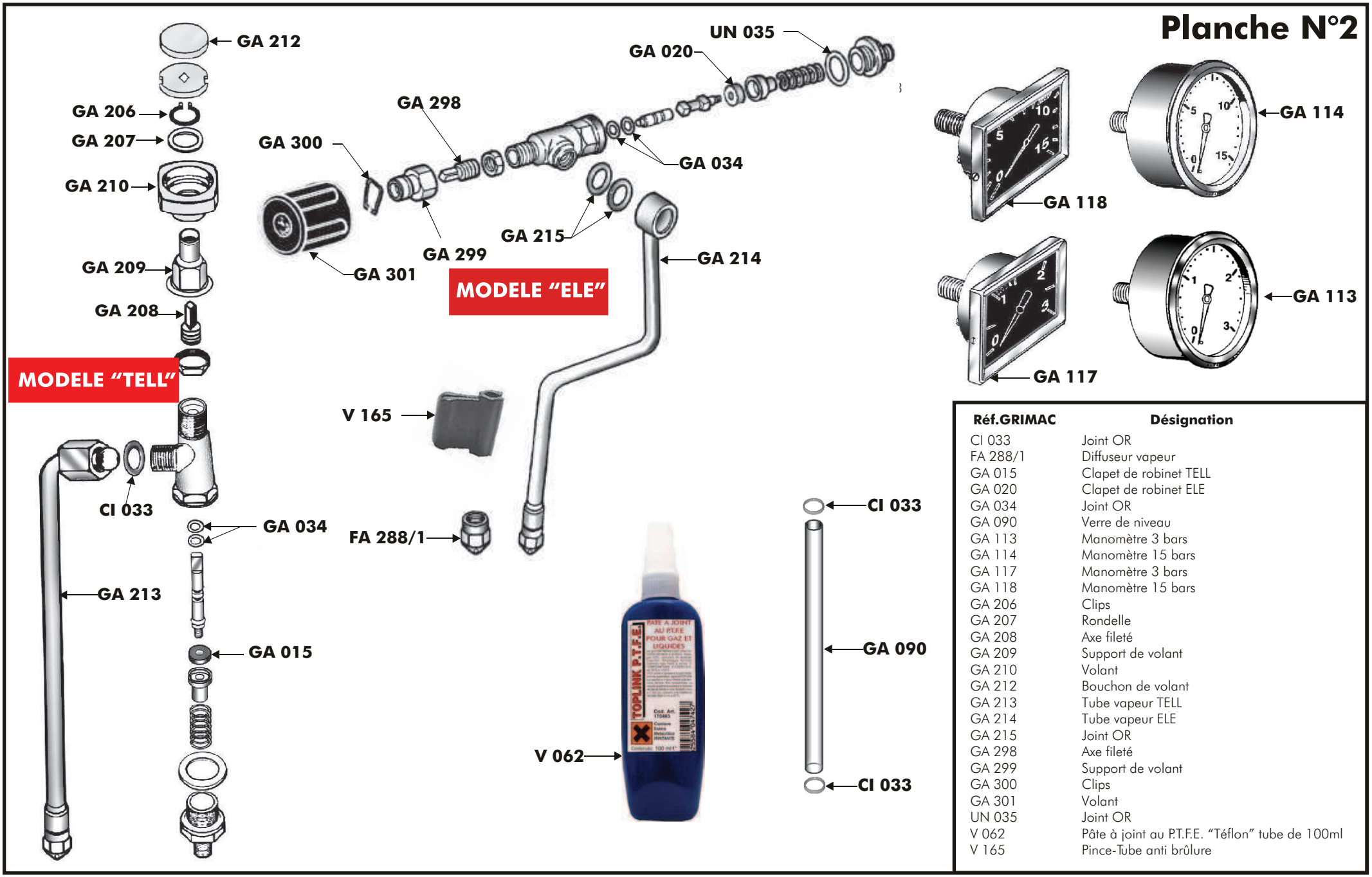

Réf.GRIMAC	Désignation
CI 033	Joint OR
FA 288/1	Diffuseur vapeur
GA 015	Clapet de robinet TELL
GA 020	Clapet de robinet ELE
GA 034	Joint OR
GA 090	Verre de niveau
GA 113	Manomètre 3 bars
GA 114	Manomètre 15 bars
GA 117	Manomètre 3 bars
GA 118	Manomètre 15 bars
GA 206	Clips
GA 207	Rondelle
GA 208	Axe fileté
GA 209	Support de volant
GA 210	Volant
GA 212	Bouchon de volant
GA 213	Tube vapeur TELL
GA 214	Tube vapeur ELE
GA 215	Joint OR
GA 298	Axe fileté
GA 299	Support de volant
GA 300	Clips
GA 301	Volant
UN 035	Joint OR
V 062	Pâte à joint au P.T.F.E. "Téflon" tube de 100ml
V 165	Pince-Tube anti brûlure

Planche N°3

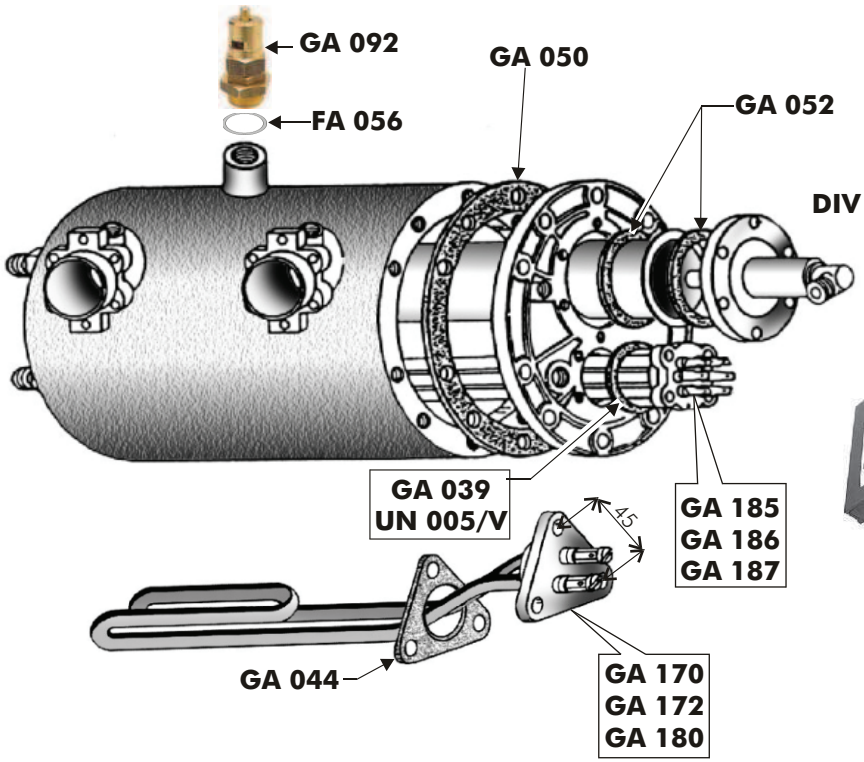

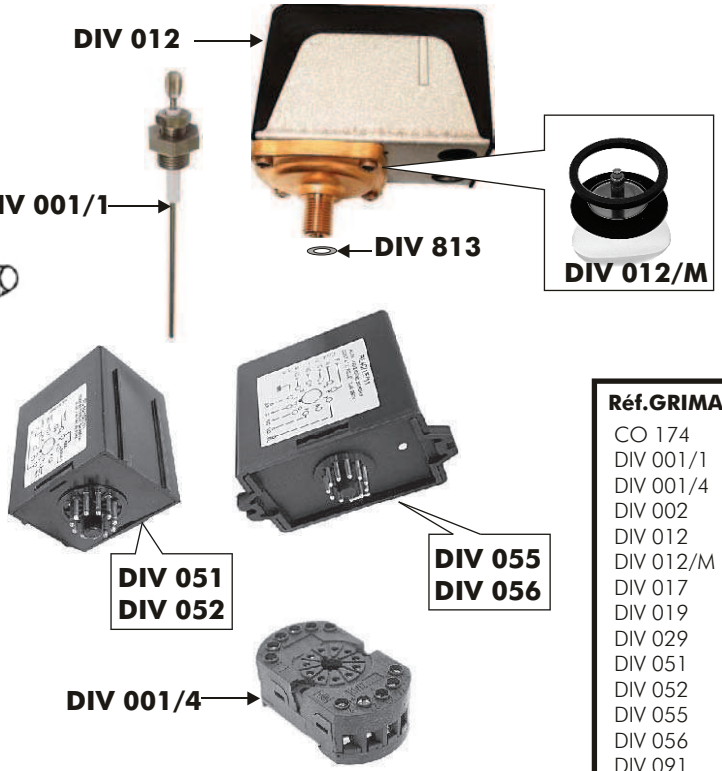

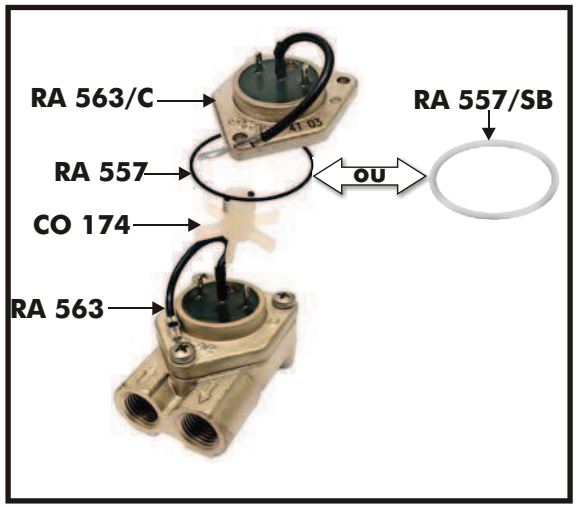

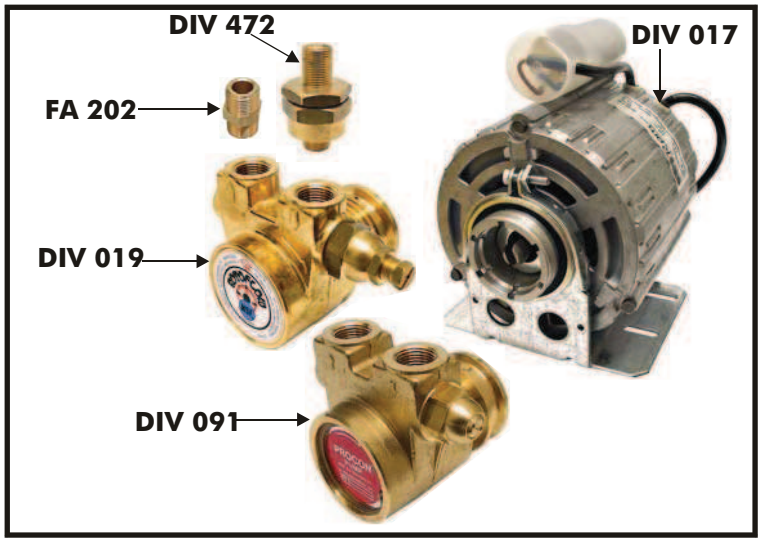

Réf.GRIMAC	Désignation
CO 174	Turbine magnétique de compteur volumétrique
DIV 001/1	Sonde de niveau 140mm
DIV 001/4	Socle pour boîtier 11 broches
DIV 002	Electrovanne 2 voies 1/4 V220/50
DIV 012	Pressostat SIRAI
DIV 012/M	Kit membrane de pressostat SIRAI
DIV 017	Moteur V220/50 pour à arbre plat
DIV 019	Pompe à arbre plat ROTOFLOW
DIV 029	Connecteur de bobine
DIV 051	Boîtier de dosage RL60 1DT 11 V24/50
DIV 052	Boîtier de dosage RL60 1DT 11 V220/50
DIV 055	Boîtier de niveau RL40 1E 11 V24/50
DIV 056	Boîtier de niveau RL40 1E 11 V220/50
DIV 091	Pompe à arbre plat PROCON
DIV 472	Filtre à eau M3/8 X M3/8
DIV 813	Joint Téflon 1/4
FA 056	Joint Téflon
FA 057	Joint Téflon 3/8
FA 202	Mamelon laiton 3/8-3/8
GA 039	Joint Téflon de résistance
GA 044	Joint fibre de résistance
GA 050	Joint de chaudière 10 trous
GA 052	Joint fibre d'échangeur
GA 092	Soupape de sûreté
GA 170	Résistance 1 gr. W750 V220 TELL
GA 172	Résistance 2 gr. W1250 V220 TELL
GA 180	Résistance 3/4 gr. W2000 V220 TELL
GA 185	Résistance 1gr. W2000 V220/380
GA 186	Résistance 2 gr. W4000 V220/380
GA 187	Résistance 3/4 gr. W5000 V220/380
RA 557	Joint OR standard de couvercle
RA 557/SB	Joint OR silicone blanc de couvercle
RA 563	Compteur volumétrique à cosses GICAR
RA 563/C	Couvercle de compteur
UN 005/V	Joint OR Viton de résistance