Planche N°1

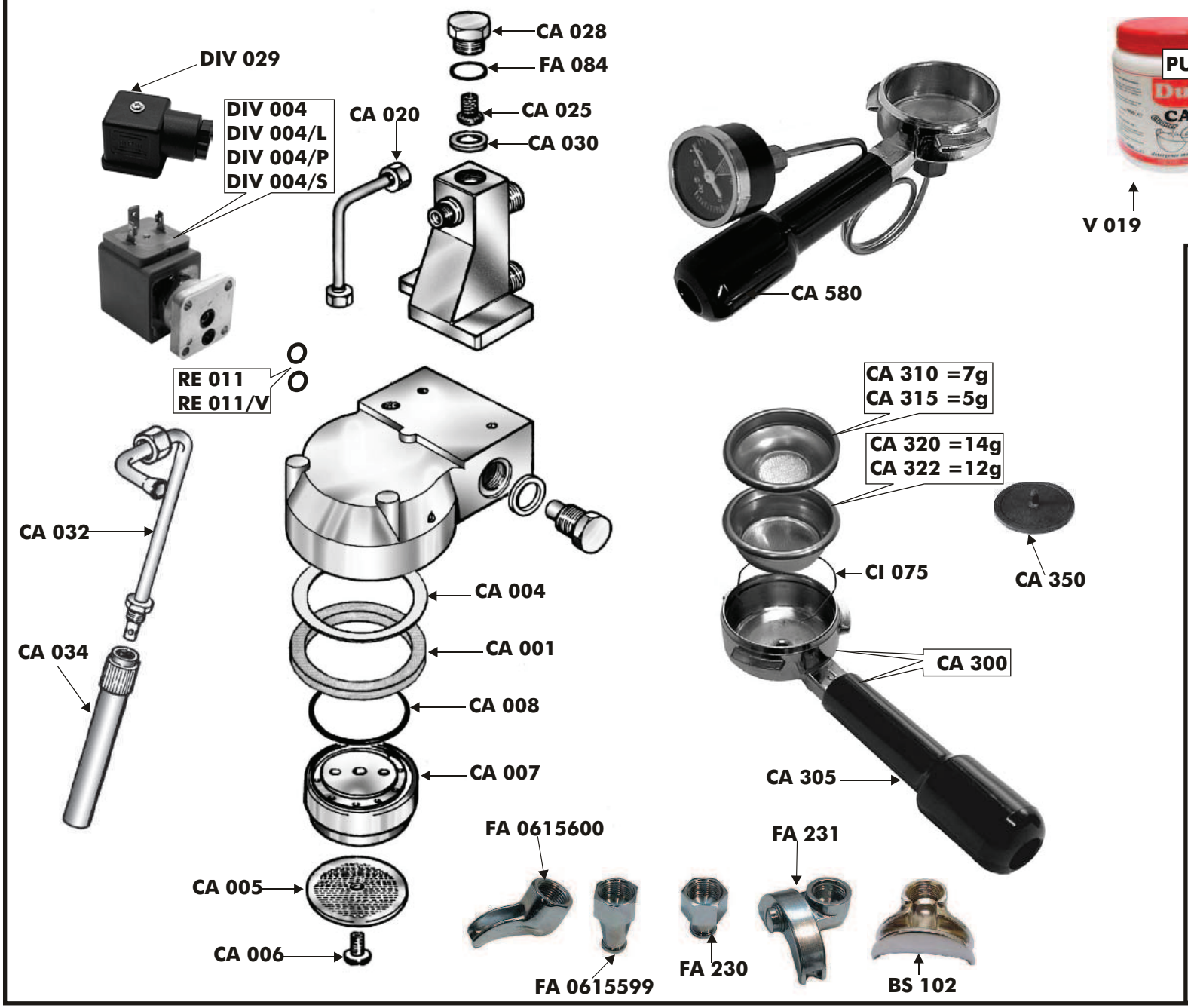

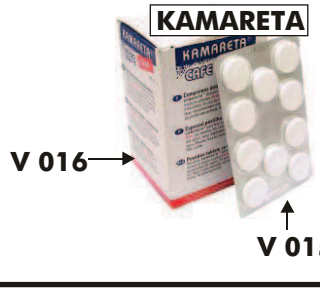

V 019

V 017

Réf.GRIMAC	Désignation
BS 102	Bec 2 tasses à débit équilibré
CA 001	Joint de porte-filtre
CA 004	Cale d'épaisseur 0,5mm
CA 005	Douchette
CA 006	Vis
CA 007	Porte-douchette
CA 008	Joint OR de porte-douchette
CA 020	Tube raccord de groupe
CA 025	Filtre
CA 028	Bouchon
CA 030	Entretoise
CA 032	Tube de décompression
CA 034	Brise-jet de décompression
CA 300	Porte-filtre avec poignée
CA 305	Poignée
CA 310	Filtre 1 tasse 7 grammes
CA 315	Filtre 1 tasse 5 grammes
CA 320	Filtre 2 tasses 14 grammes
CA 322	Filtre 2 tasses 12 grammes
CA 350	Bouche-filtre pour nettoyage groupe
CA 580	Porte filtre avec manomètre 20 bars
CI 075	Clips de blocage filtre
DIV 004	Electrovanne 3 voies V220 ODE
DIV 004/L	Electrovanne 3 voies V220 LUCIFER
DIV 004/P	Electrovanne 3 voies V220 PARKER
DIV 004/S	Electrovanne 3 voies V220 SIRAI
DIV 029	Connecteur d'E.V.
FA 084	Joint OR de bouchon
FA 230	Bec 1 tasse court
FA 231	Bec 2 tasses réglable
FA 0615599	Bec 1 tasse long
FA 0615600	Bec 1 tasse coudé
RE 011	Joint OR silicone d'E.V.
RE 011/V	Joint OR VITON d' E.V.
V 015	Détergent groupe blister 10 comprimés
V 016	Détergent groupe boîte 100 comprimés
V 017	Détergent groupe boîte de 10 sachets
V 019	Détergent groupe pot d'1kg

Planche N°2

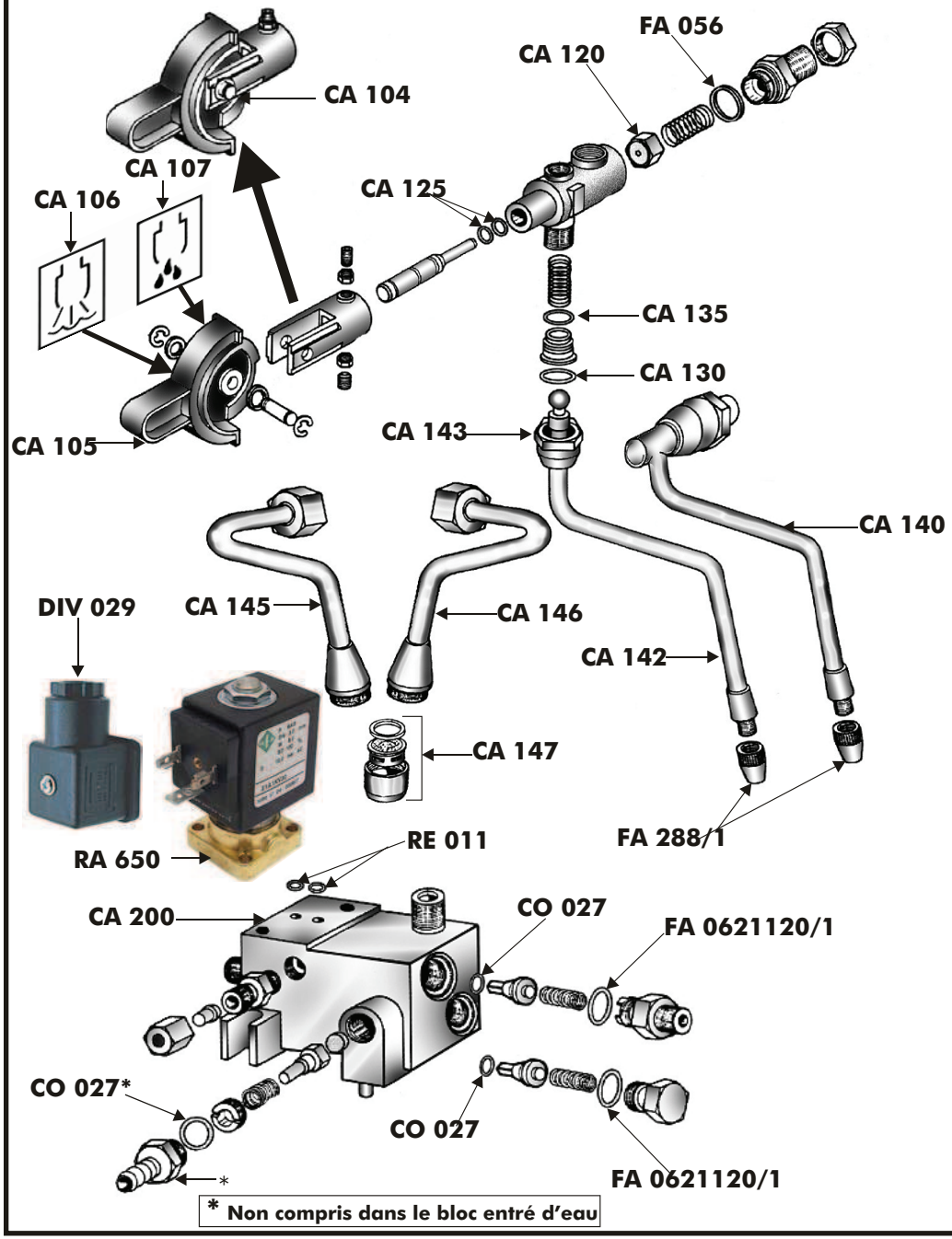

* Non compris dans le bloc entré d'eau

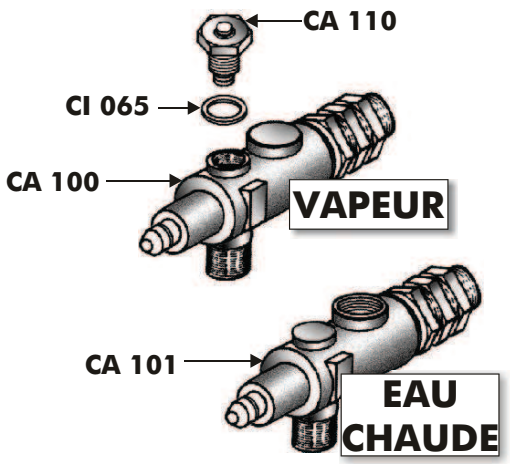

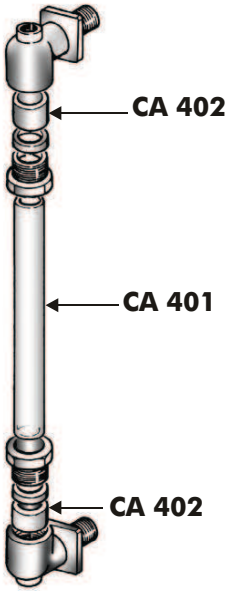

Réf.GRIMAC	Désignation
CA 100	Robinet vapeur assemblé (sauf valve)
CA 101	Robinet eau chaude assemblé
CA 104	Manette et support assemblés
CA 105	Manette
CA 106	Autocollant vapeur
CA 107	Autocollant eau chaude
CA 110	Valve anti-aspiration
CA 120	Clapet serti
CA 125	Joint OR d'axe de robinet
CA 130	Joint OR Téflon de rotule
CA 135	Joint OR de fixation tube vapeur
CA 140	Tube vapeur **UNO**
CA 142	Tube vapeur **ECO-SYSTEMA**
CA 143	Ecrou
CA 145	Tube eau chaude **UNO**
CA 146	Tube eau chaude **ECO-SYSTEMA**
CA 147	Brise-jet eau chaude
CA 200	Bloc d'enteé d'eau complet
CA 401	Verre de niveau
CA 402	Joint de niveau
CI 065	Joint cuivre
CO 027	Joint OR
DIV 029	Connecteur d'E.V.
FA 056	Joint de raccord
FA 288/1	Diffuseur vapeur
FA 0620120/1	Joint OR
RA 650	Electrovanne 2 voies V220
RE 011	Joint OR silicone d'E.V.
V 025	Détergent cappucino 1 litre

SUPERAUTO SO3

Planche N°7

CAA 1902

CAA 1900

CAA 1940

CAA 1945

CAA 1910

CAA 1925

CAA 1920

MO 518

MO 518

MAC 005

CAA 1945

CAA 1916

CAA 1915

CAA 042

CAA 041

CAA 040

CAA 1605

CAA 1610

CAA 1608

CAA 1600

CAA 1620

Réf.GRIMAC	Désignation
CAA 040	Bec mobile
CAA 041	Support de bec
CAA 042	Couvercle de bec
CAA 1600	Clavier de commandes
CAA 1605	Clavier de service
CAA 1608	Barrière optique
CAA 1610	Circuit d'affichage numérique
CAA 1620	Centrale **sans "EPROM"**
CAA 1900	Trémie
CAA 1902	Couvercle
CAA 1910	Support de goulotte
CAA 1915	Support d'électroaimant
CAA 1916	Electroaimant
CAA 1920	Goulotte sortie café moulu
CAA 1925	Fourchette de goulotte
CAA 1940	Rondelle caoutchouc d'accouplement
CAA 1945	Roulement
MAC 005	Paire de meules
MO 518	Vis de fixation meule

CHOCO COFF

Planche N°8

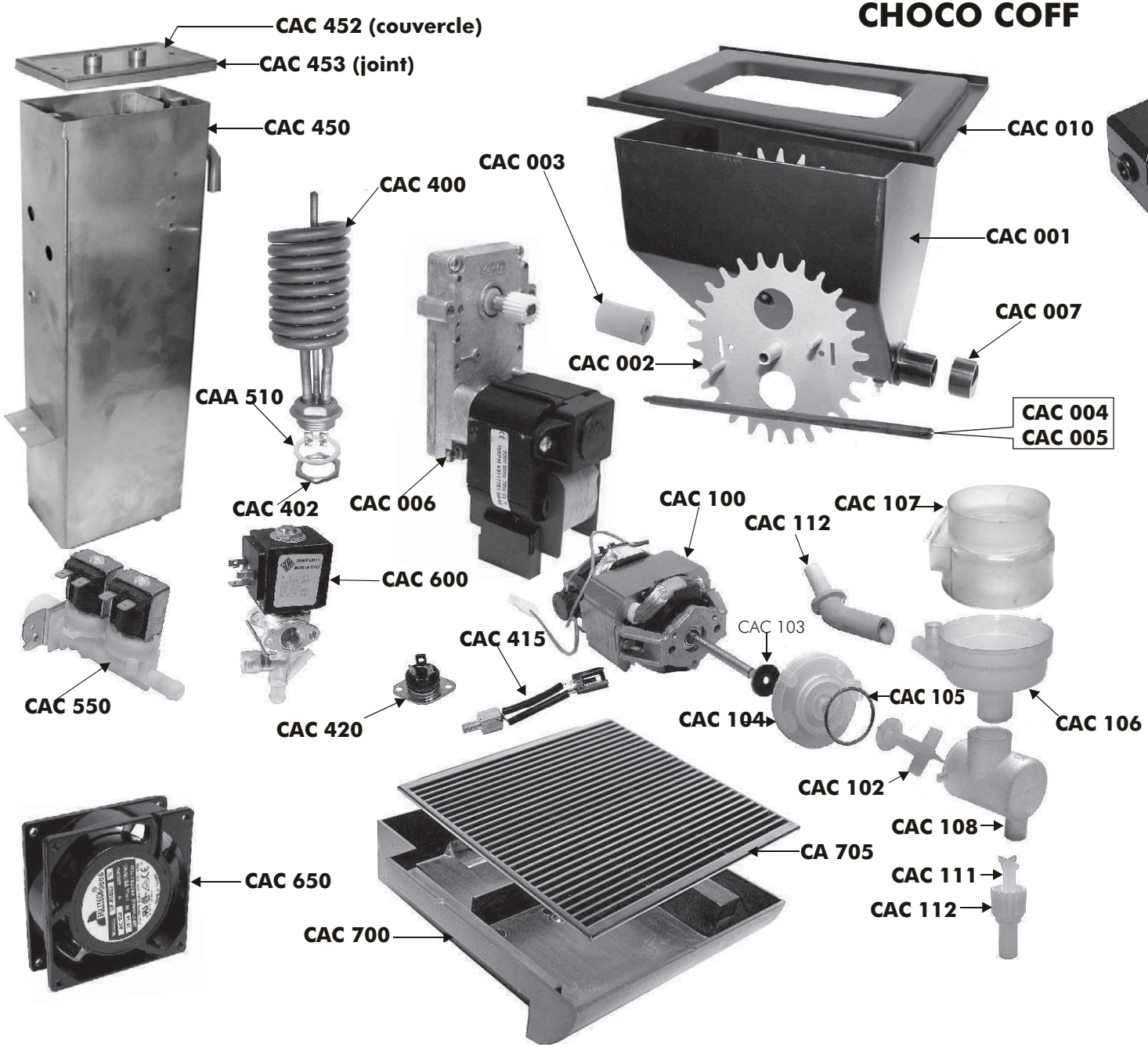

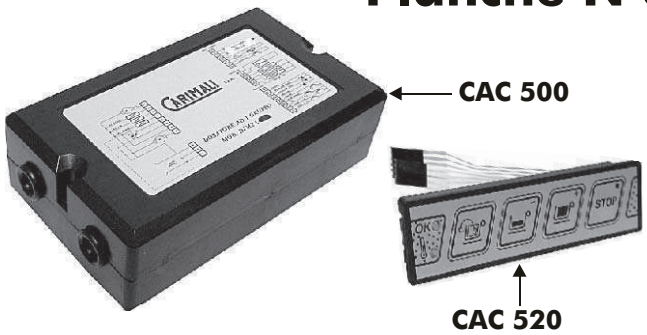

Réf. GRIMAC	Désignation
CA 705	Grille d'égouttoir
CAA 510	Joint de résistance
CAC 001	Réserve soluble avec vis sans fin et roue
CAC 002	Roue dentée
CAC 003	Accouplement axe/moteur
CAC 004	Axe de vis 9mm
CAC 005	Axe de vis 14mm
CAC 006	Moteur de dosage soluble V220
CAC 007	Embout de retenue soluble
CAC 010	Couvercle ouvert
CAC 100	Moteur de mixeur
CAC 102	Turbine
CAC 103	Rondelle caoutchouc
CAC 104	Flasque
CAC 105	Joint OR de flasque
CAC 106	Entonnoir
CAC 107	Couvercle
CAC 108	Chambre
CAC 110	Bec
CAC 111	Brise-jet
CAC 112	Tube alimentation entonnoir
CAC 400	Résistance W3200 V220
CAC 402	Ecrou
CAC 415	Sonde de température
CAC 420	Triac de résistance
CAC 450	Chaudière nue
CAC 452	Couvercle sans joint
CAC 453	joint silicone de couvercle
CAC 500	Centrale électronique
CAC 520	Membrane/clavier
CAC 550	Electrovanne 1 voie double corps V220
CAC 600	Electrovanne "chocolat" V220
CAC 650	Ventilateur V220
CAC 700	Bac d'égouttoir