Planche N°1

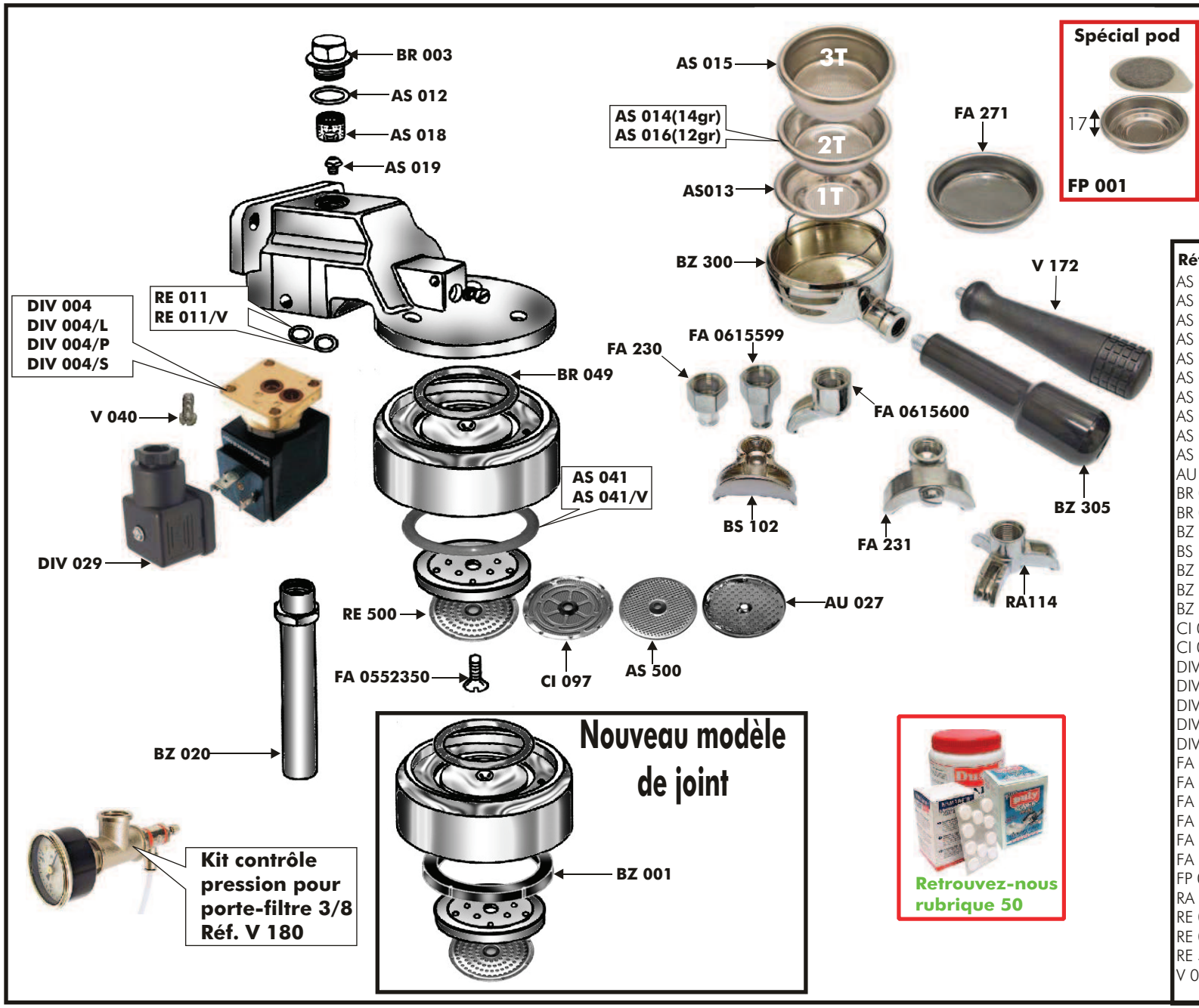

Réf.GRIMAC	Désignation
AS 012	Joint OR de bouchon
AS 013	Filtre 1 tasse 6 gr
AS 014	Filtre 2 tasses 14 gr
AS 015	Filtre 3 tasses
AS 016	Filtre 2 tasses 12 gr
AS 018	Filtre de groupe
AS 019	Gicleur
AS 041	Joint de porte-filtre torique
AS 041/V	Joint de porte-filtre torique en VITON
AS 500	Douchette type perforé
AU 027	Douchette à grillage type avec bord
BR 003	Bouchon de groupe
BR 049	Joint OR d'embase
BZ 001	Joint de P.F. nouveau modèle (carré)
BS 102	Bec 2 tasses à débit équilibré finition luxe
BZ 020	Conduit de décharge
BZ 300	Corps de porte-filtre
BZ 305	Poignée de porte-filtre
CI 075	Clips de blocage filtre
CI 097	Douchette
DIV 004	Electrovanne 3 voies V220 ODE
DIV 004/L	Electrovanne 3 voies V220 LUCIFER
DIV 004/P	Electrovanne 3 voies V220 PARKER
DIV 004/S	Electrovanne 3 voies V220 SIRAI
DIV 029	Connecteur d'E.V.
FA 230	Bec 1 tasse court
FA 231	Bec 2 tasses réglable
FA 271	Filtre bouché pour nettoyage groupe
FA 0552350	Vis inox de fixation douchette
FA 0615599	Bec 1 tasse long
FA 0615600	Bec 1 tasse coudé
FP 001	Filtre spécial "POD" hauteur 17
RA 114	Bec 3 tasses
RE 011	Joint OR silicone d'E.V.
RE 011/V	Joint OR VITON D'E.V.
RE 500	Douchette à grillage type multi-trous
V 040	Vis de fixation E.V.

Planche N°2

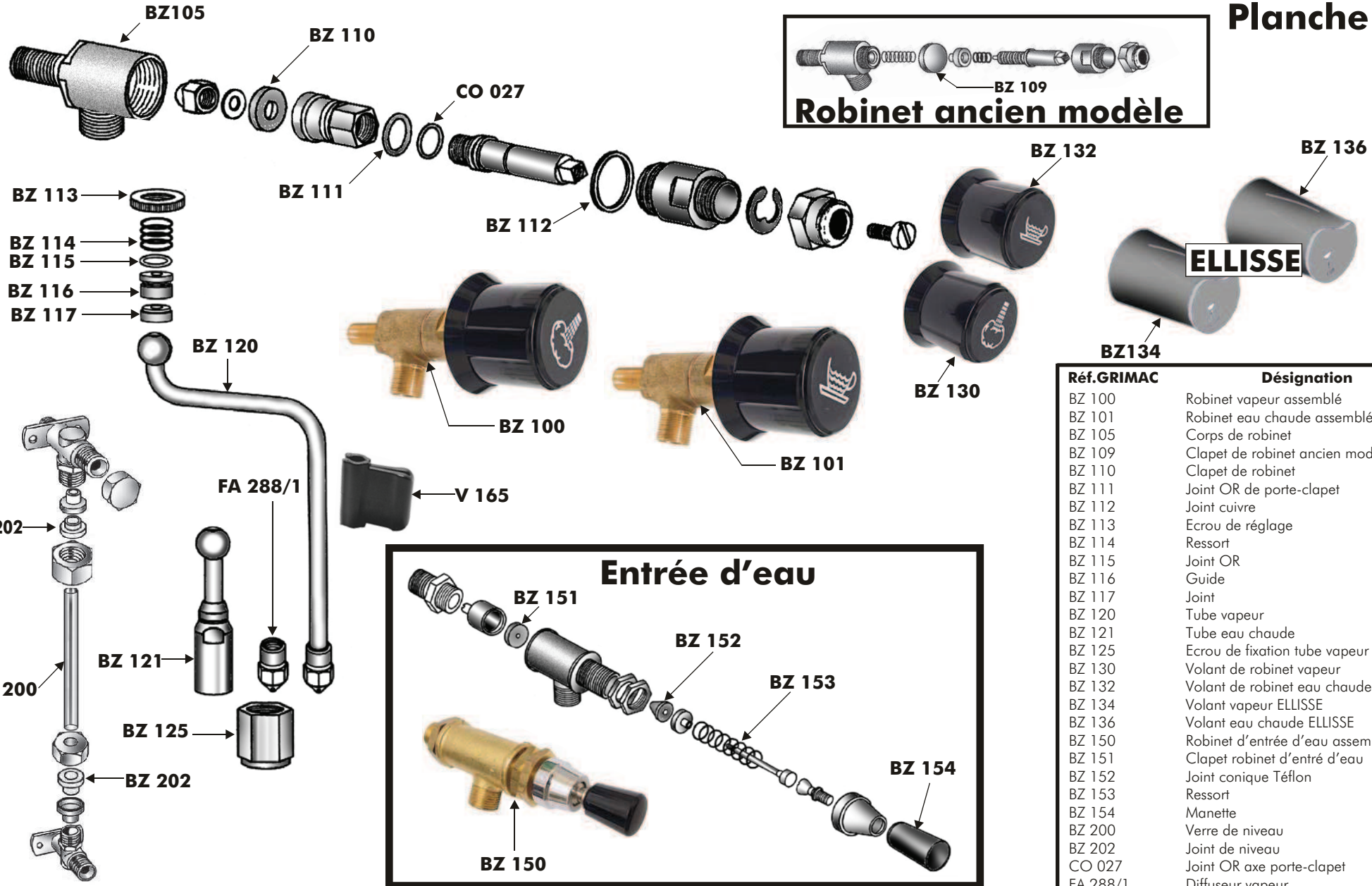

Réf.GRIMAC	Désignation
BZ 100	Robinet vapeur assemblé
BZ 101	Robinet eau chaude assemblé
BZ 105	Corps de robinet
BZ 109	Clapet de robinet ancien modèle
BZ 110	Clapet de robinet
BZ 111	Joint OR de porte-clapet
BZ 112	Joint cuivre
BZ 113	Ecrou de réglage
BZ 114	Ressort
BZ 115	Joint OR
BZ 116	Guide
BZ 117	Joint
BZ 120	Tube vapeur
BZ 121	Tube eau chaude
BZ 125	Ecrou de fixation tube vapeur et eau
BZ 130	Volant de robinet vapeur
BZ 132	Volant de robinet eau chaude
BZ 134	Volant vapeur ELLISSE
BZ 136	Volant eau chaude ELLISSE
BZ 150	Robinet d'entrée d'eau assemblé
BZ 151	Clapet robinet d'entré d'eau
BZ 152	Joint conique Téflon
BZ 153	Ressort
BZ 154	Manette
BZ 200	Verre de niveau
BZ 202	Joint de niveau
CO 027	Joint OR axe porte-clapet
FA 288/1	Diffuseur vapeur
V 165	Pince-tube anti-brûlure

Rubrique N° 24

ELLISSE

Planche N°3

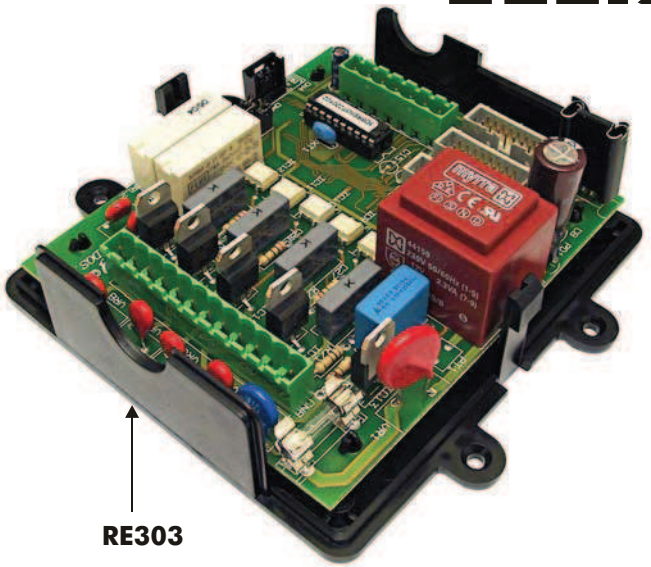

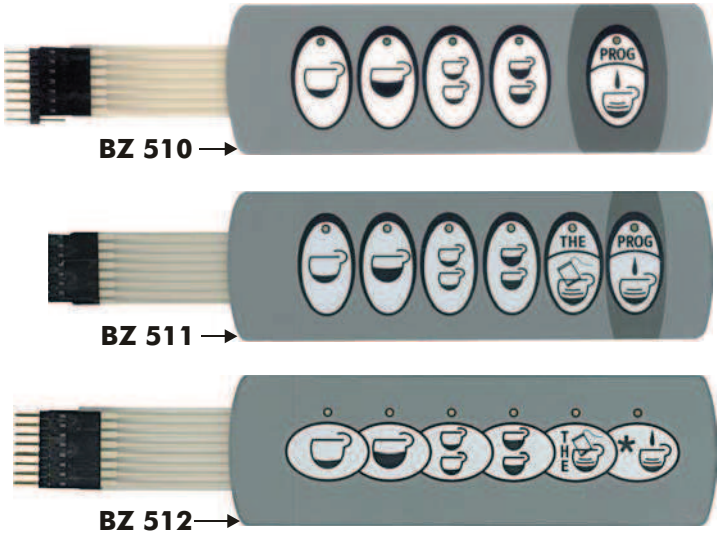

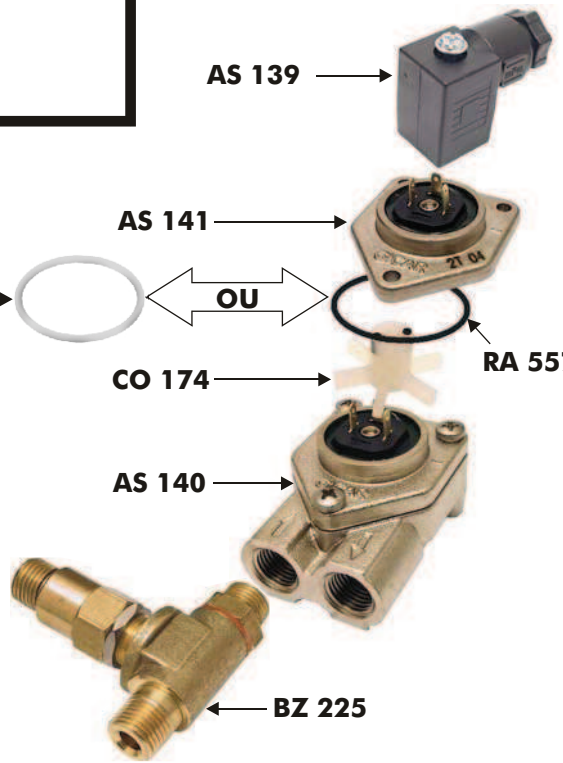

Réf.GRIMAC	Désignation
AS 139	Connecteur de compteur
AS 140	Compteur volumétrique complet
AS 141	Couvercle de compteur
BZ 225	Valve retenue/expansion
BZ 501	Clavier/centrale "MAC ITALIA" 230V
BZ 510	Clavier/membrane ELLISSE 5 fonctions
BZ 511	Clavier/membrane ELLISSE DE 6 fonctions
BZ 512	Clavier/membrane ELLISSE TE 6 fonctions
CO 174	Turbine magnétique
DIV 001/1	sonde de niveau
RA 557	Joint OR standard de couvercle
RA 557/SB	Joint OR silicone blanc de couvercle
RE 303	Centrale ELLISSE 3 groupes 230V

Rubrique N° 24