Lave-verres lave-vaisselle type RANCILIO

LT90

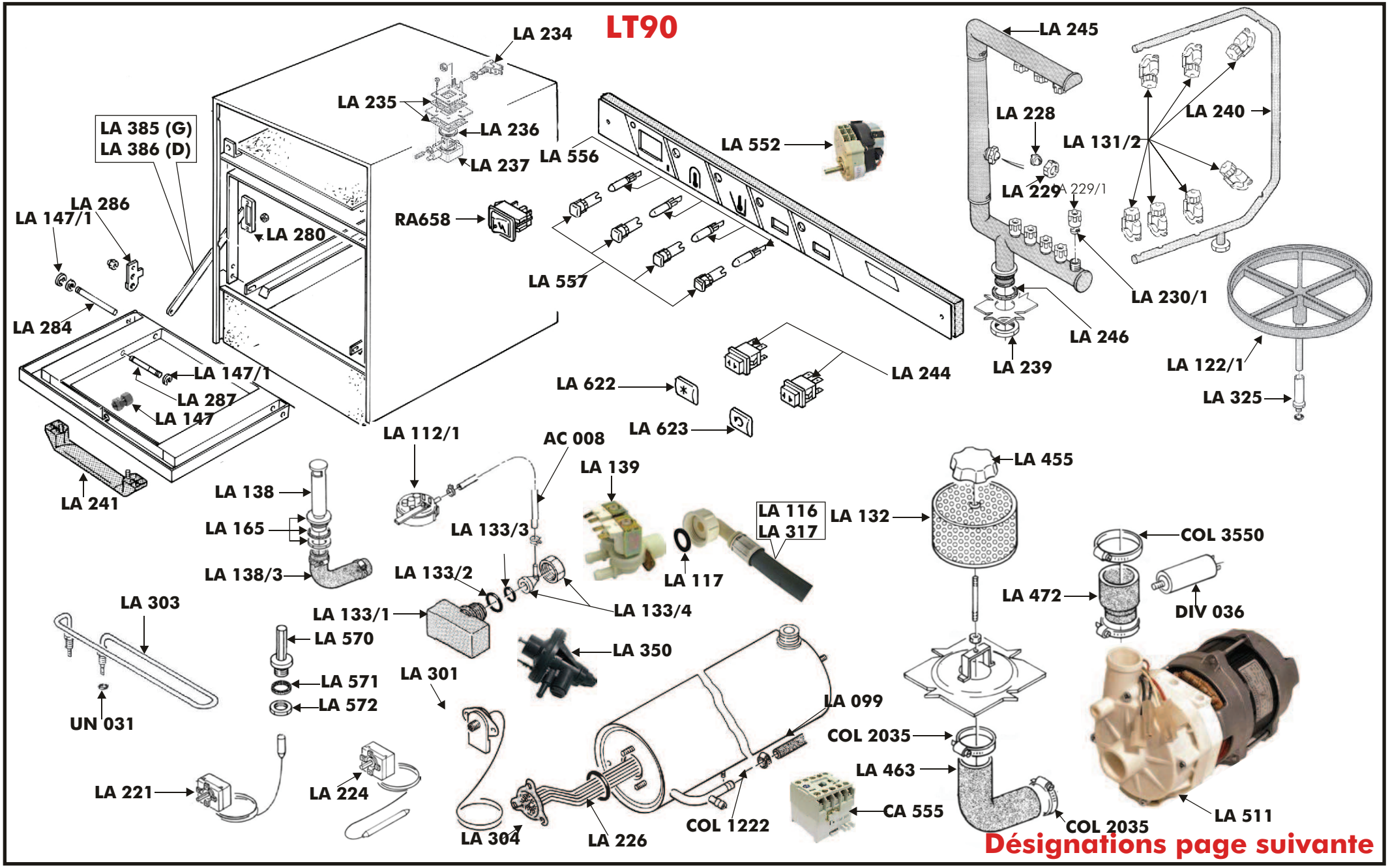

Désignations page suivante

Lave-verres lave-vaisselle type RANCILIO

LT100-110-200-220

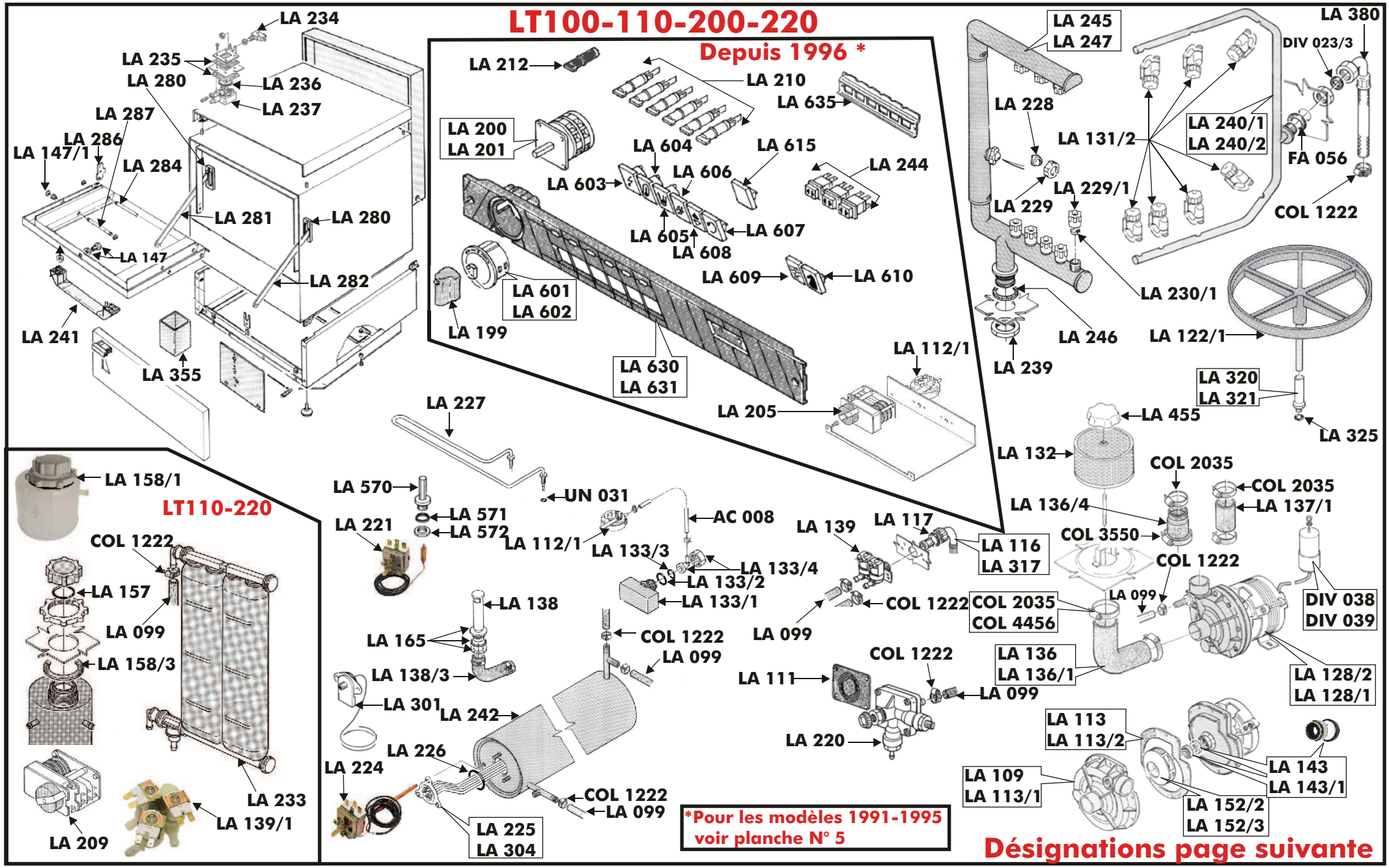

*Pour les modèles 1991-1995 voir planche N° 5

Désignations page suivante

LT 100-110-200-220 de 1991 à 1995

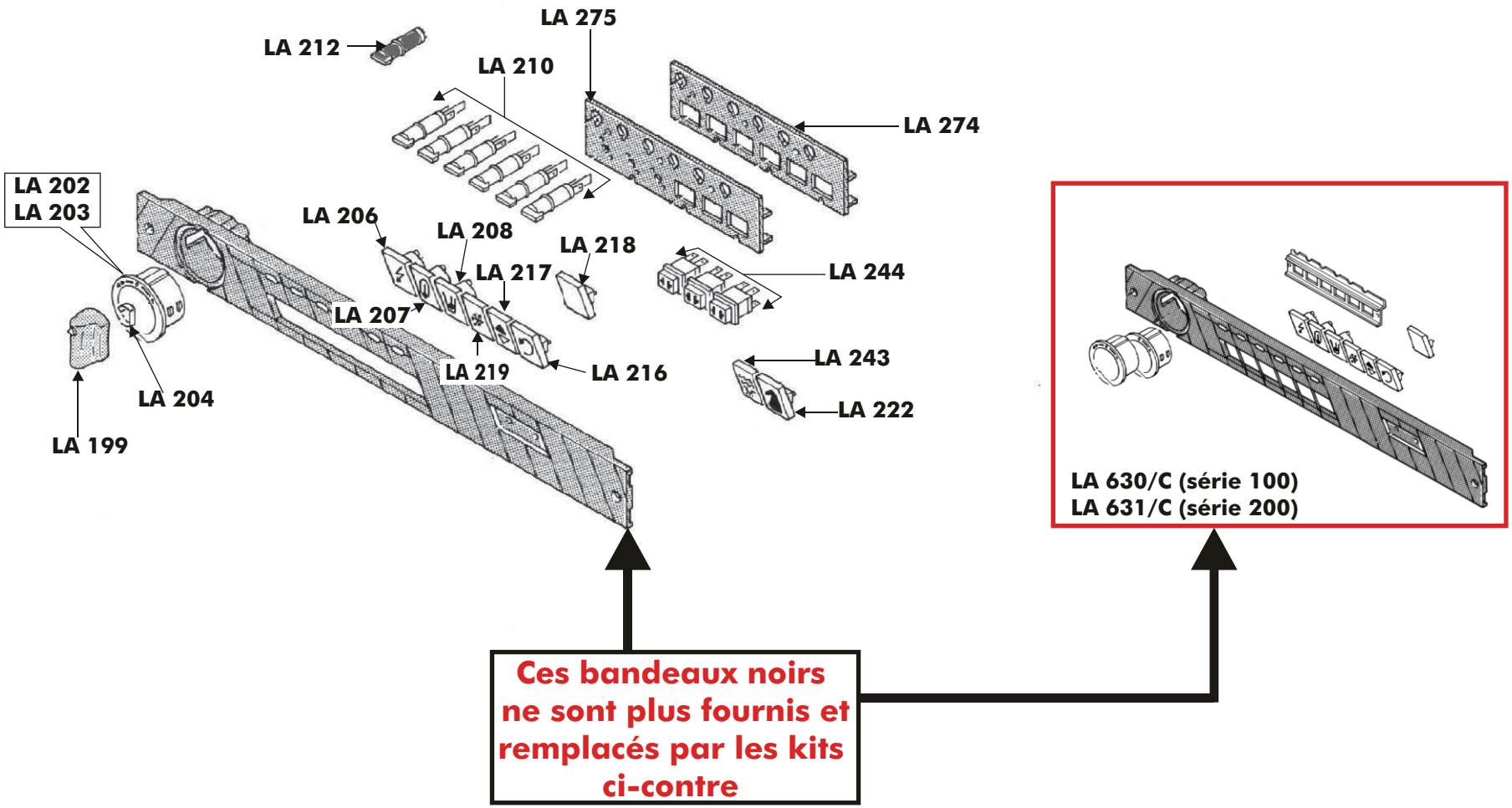

Ces bandeaux noirs ne sont plus fournis et remplacés par les kits ci-contre

Désignations page suivante

Lave-verres lave-vaisselle type RANCILIO

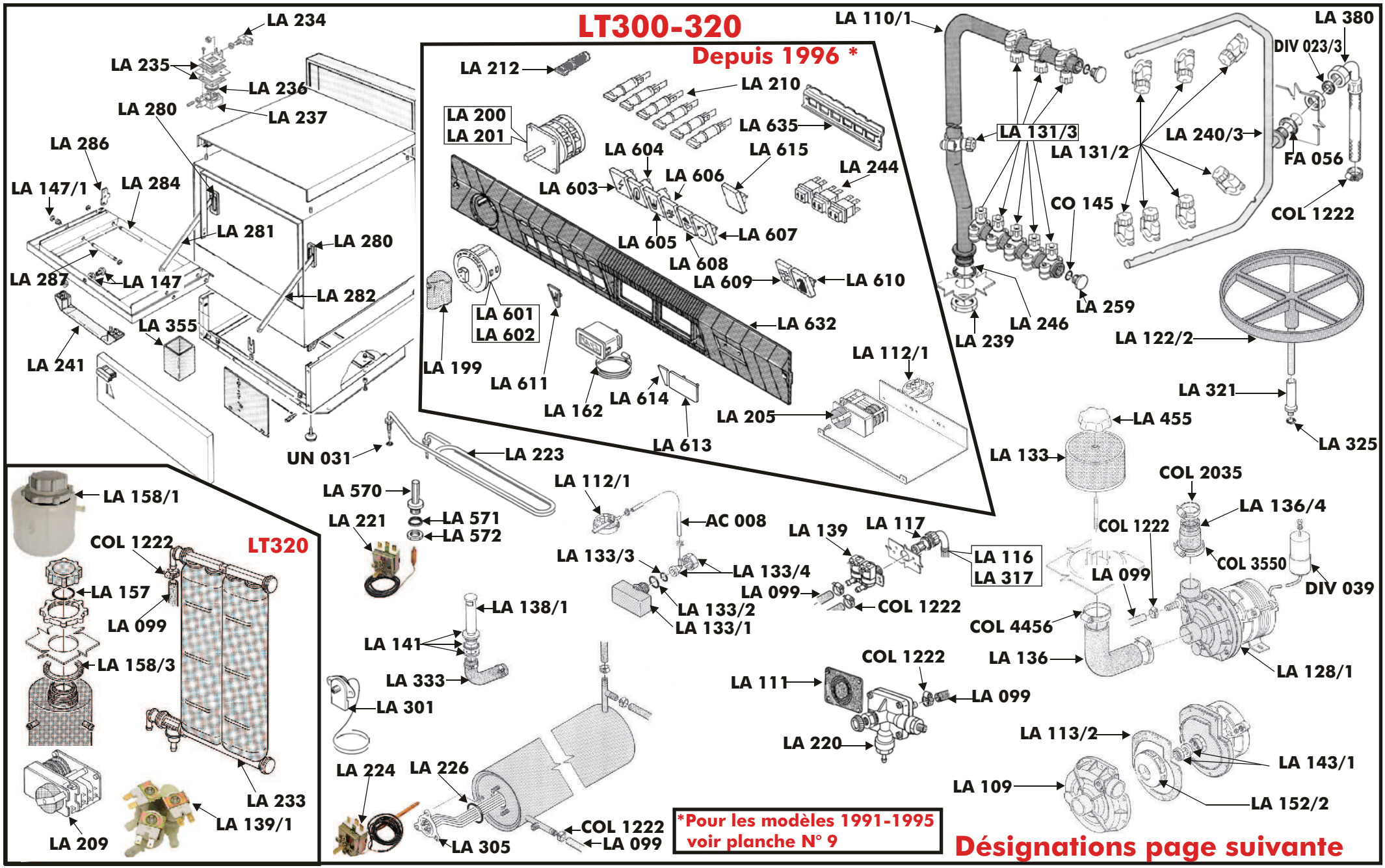

Lave-verres lave-vaisselle type RANCILIO

LT300-320 de 1991 à 1995

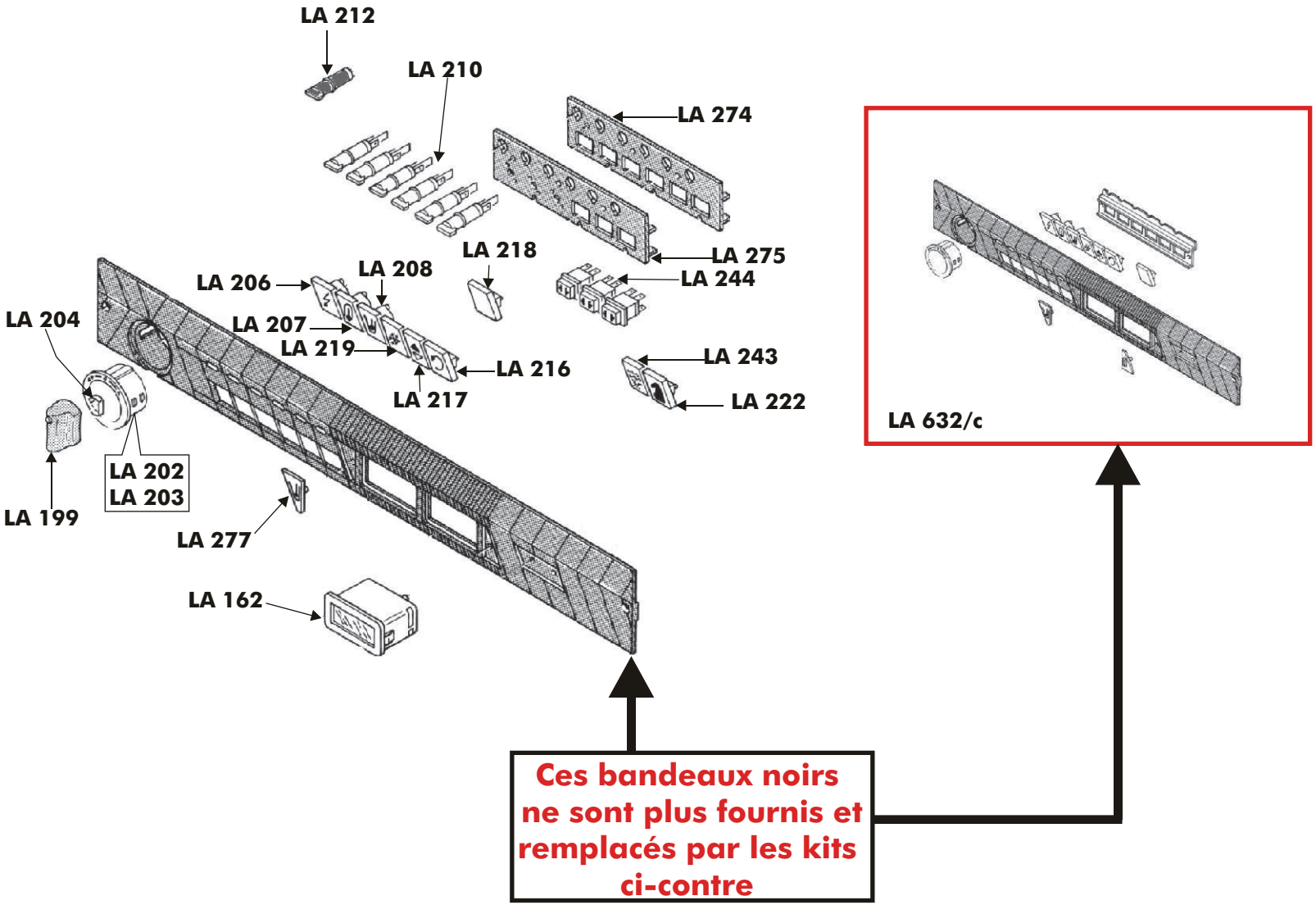

Ces bandeaux noirs ne sont plus fournis et remplacés par les kits ci-contre

Désignations page suivante

Lave-verres lave-vaisselle type RANCILIO

LT105-205

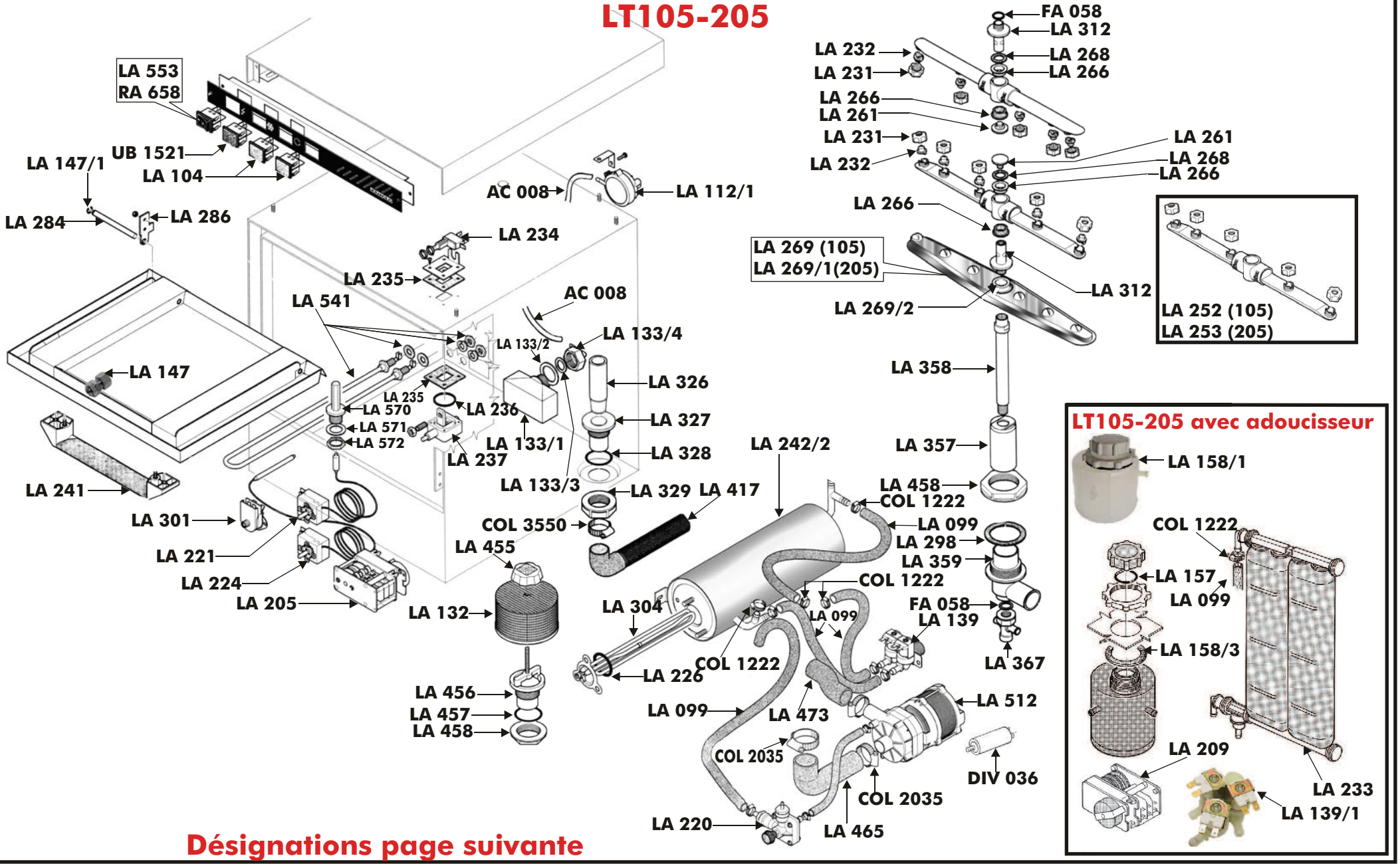

Désignations page suivante

Lave-verres lave-vaisselle type RANCILIO

LT155-255

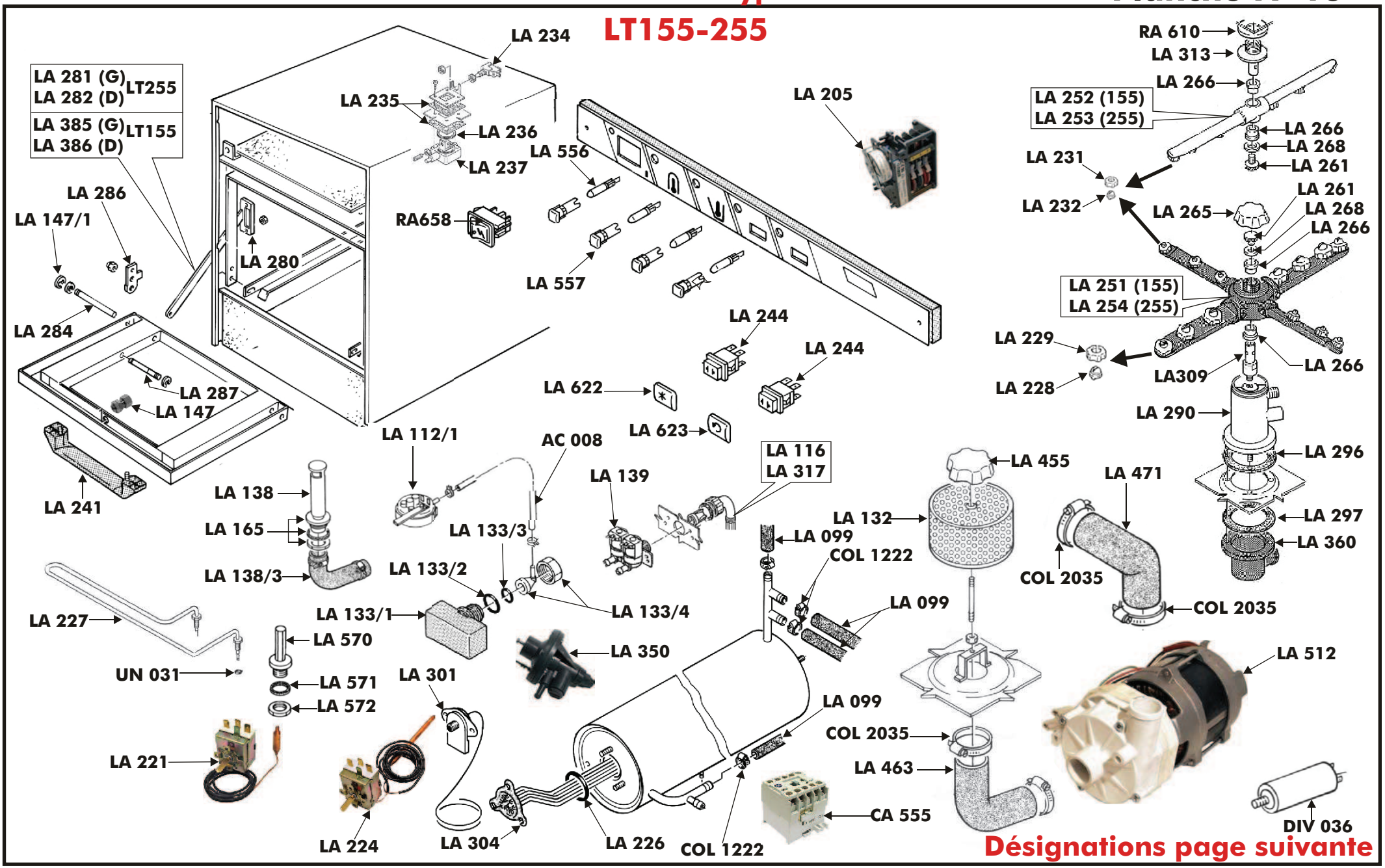

Désignations page suivante

Lave-verres lave-vaisselle type RANCILIO

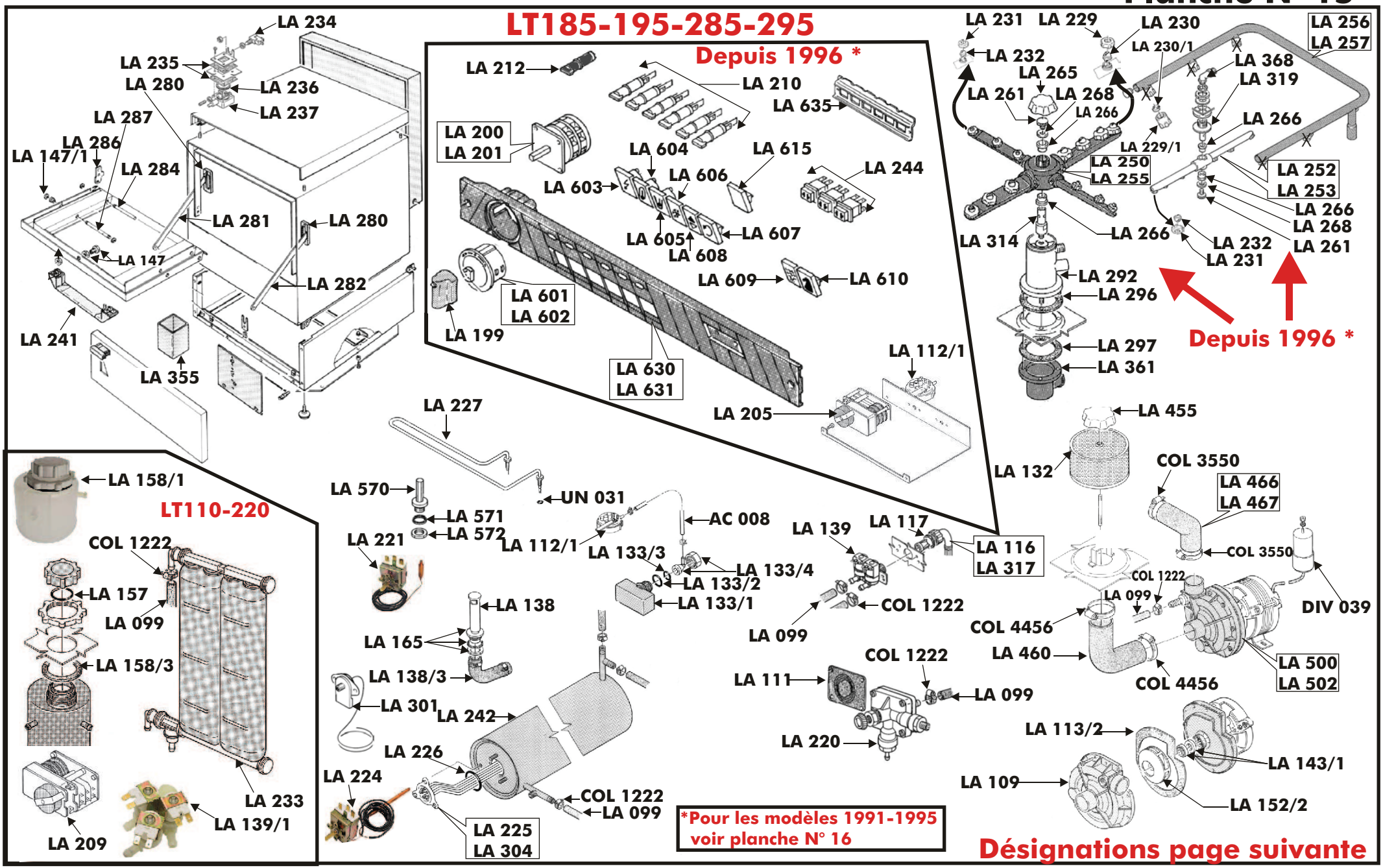

Lave-verres lave-vaisselle type RANCILIO

LT 185-195-285-295 de 1991 à 1995

Seules ces parties ont subi des changements en 1996.

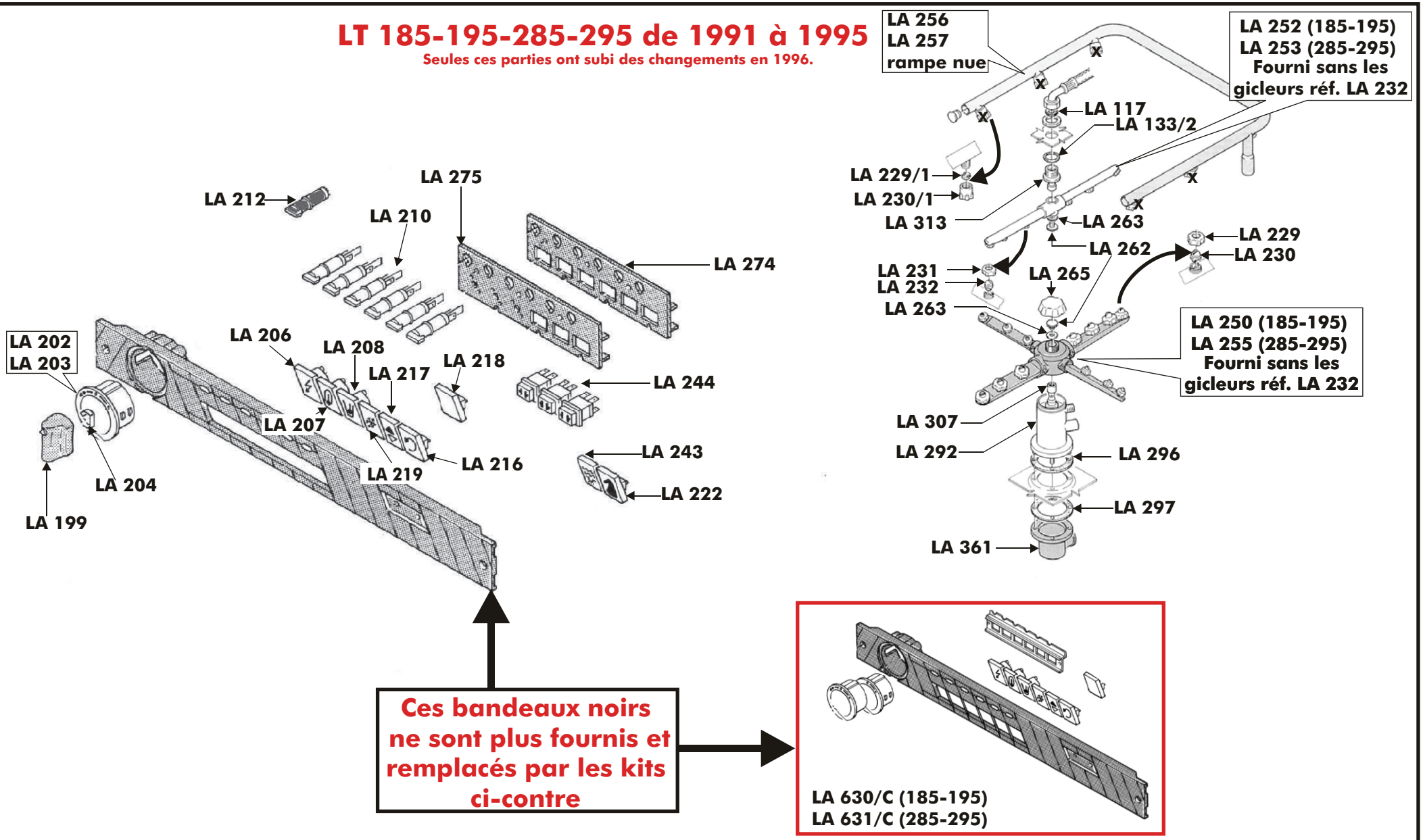

Désignations page suivante

Lave-verres lave-vaisselle type RANCILIO

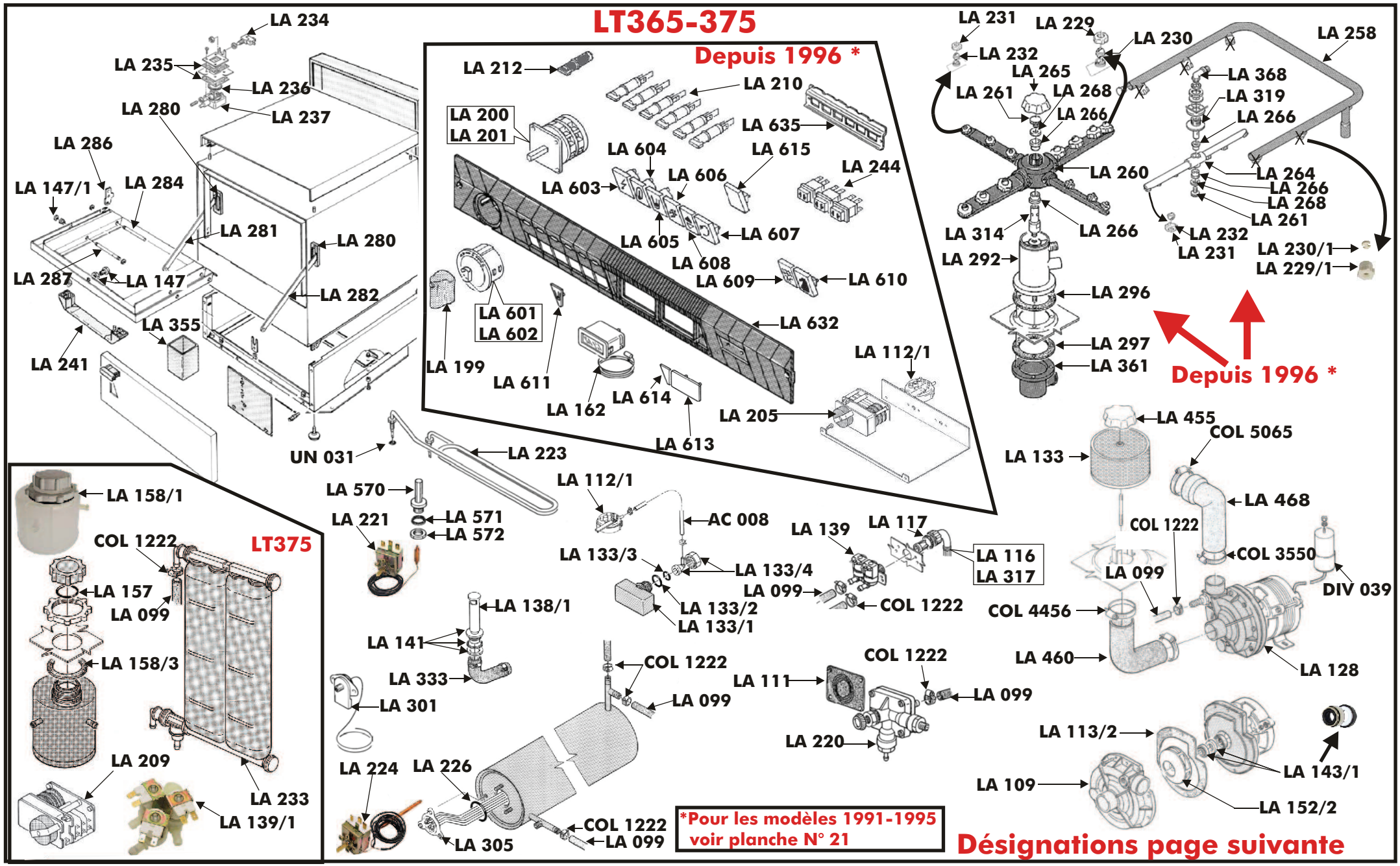

LT365-375 de 1991 à 1995

Seules ces parties ont subi des changements en 1996.

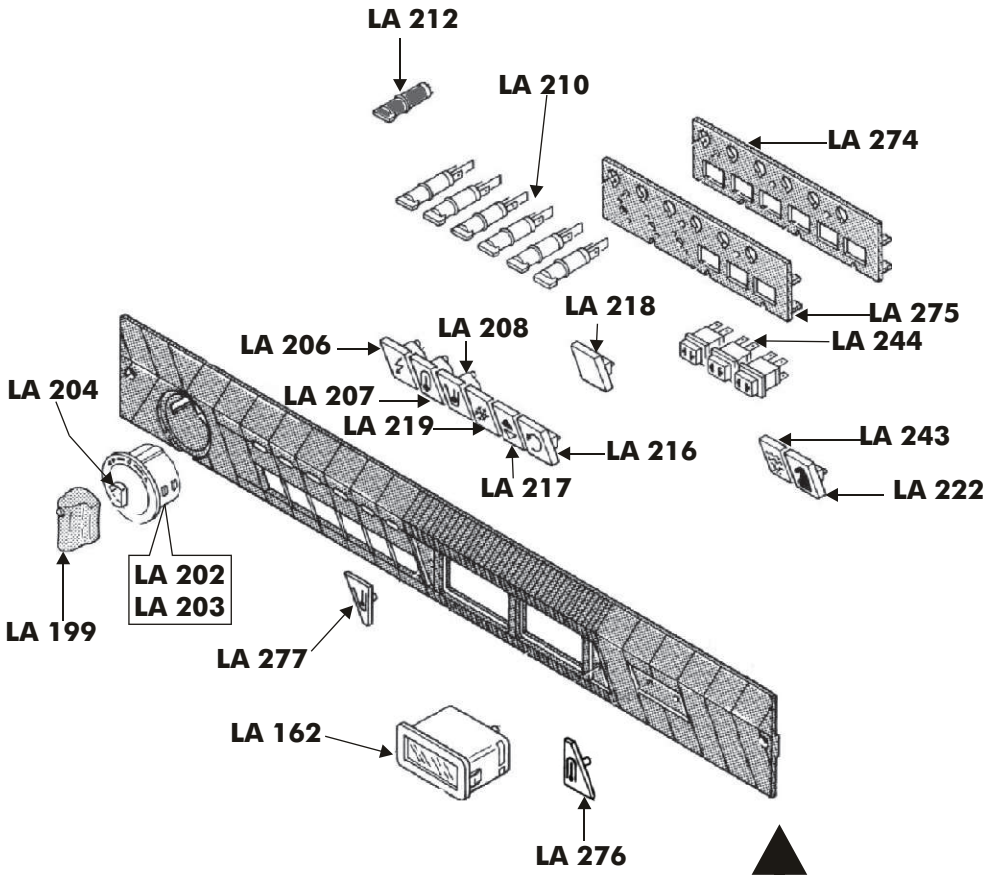

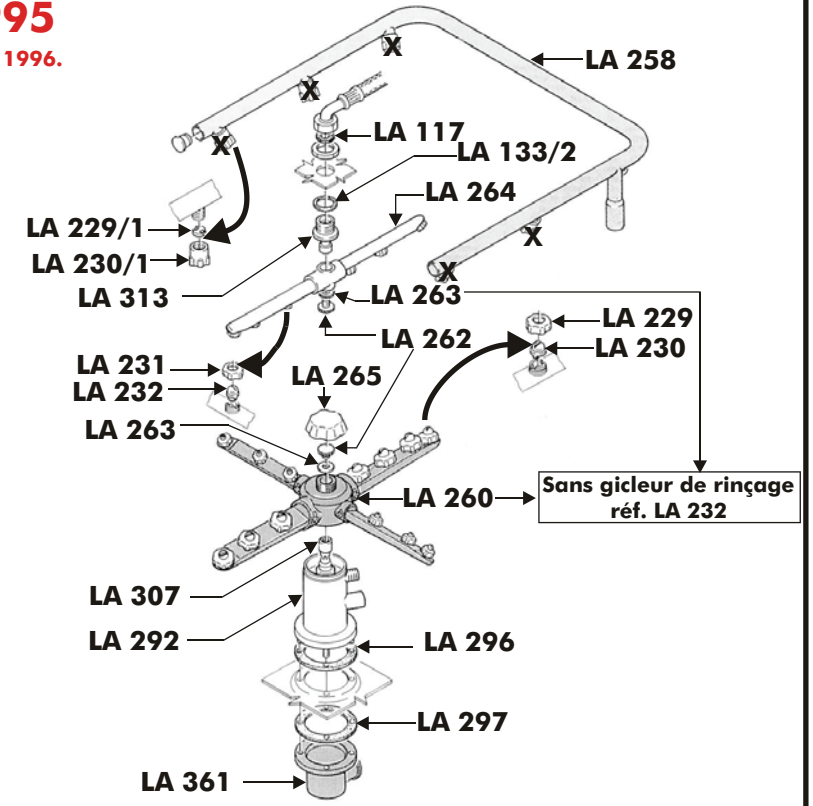

Ces bandeaux noirs ne sont plus fournis et remplacés par les kits ci-contre

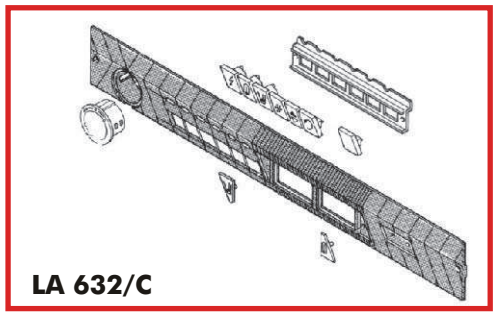

Désignations page suivante

Lave-verres lave-vaisselle type RANCILIO

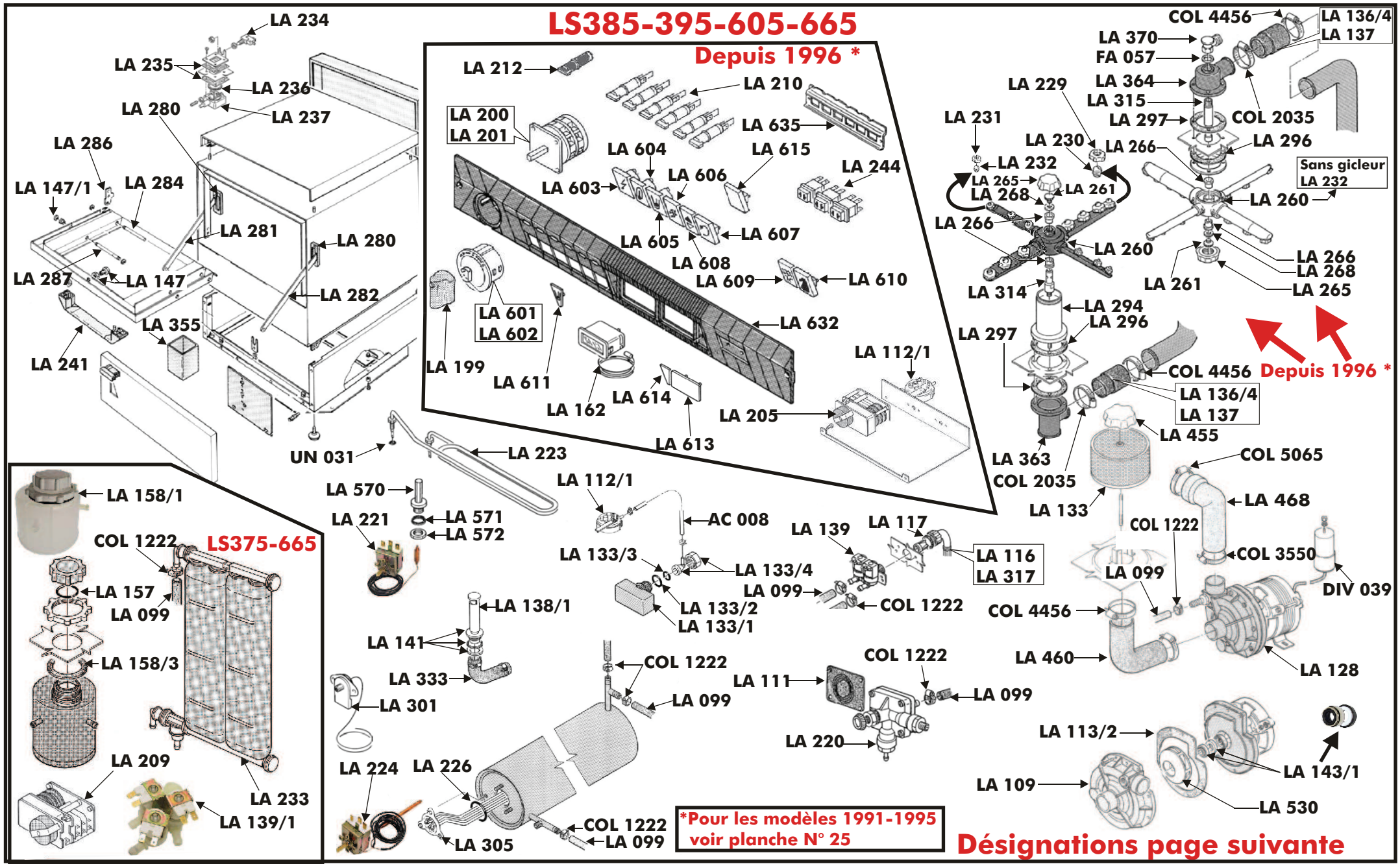

LS385-395-605-665 de 1991 à 1995

Seules ces parties ont subi des changements en 1996.

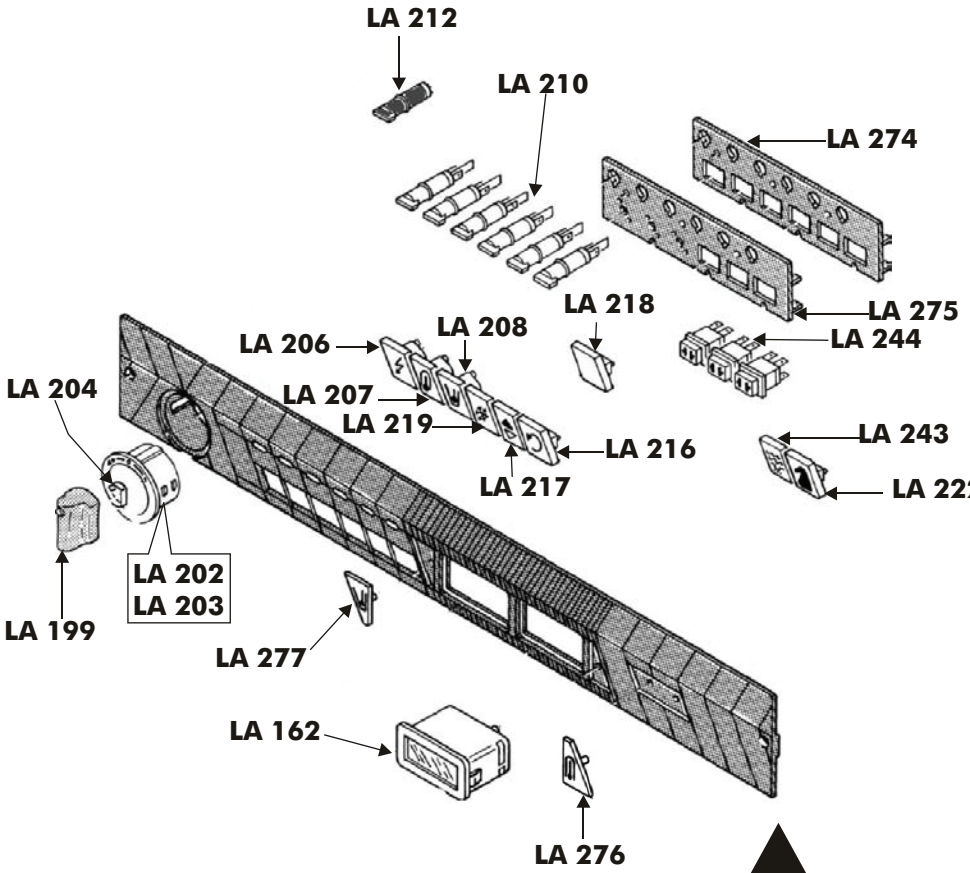

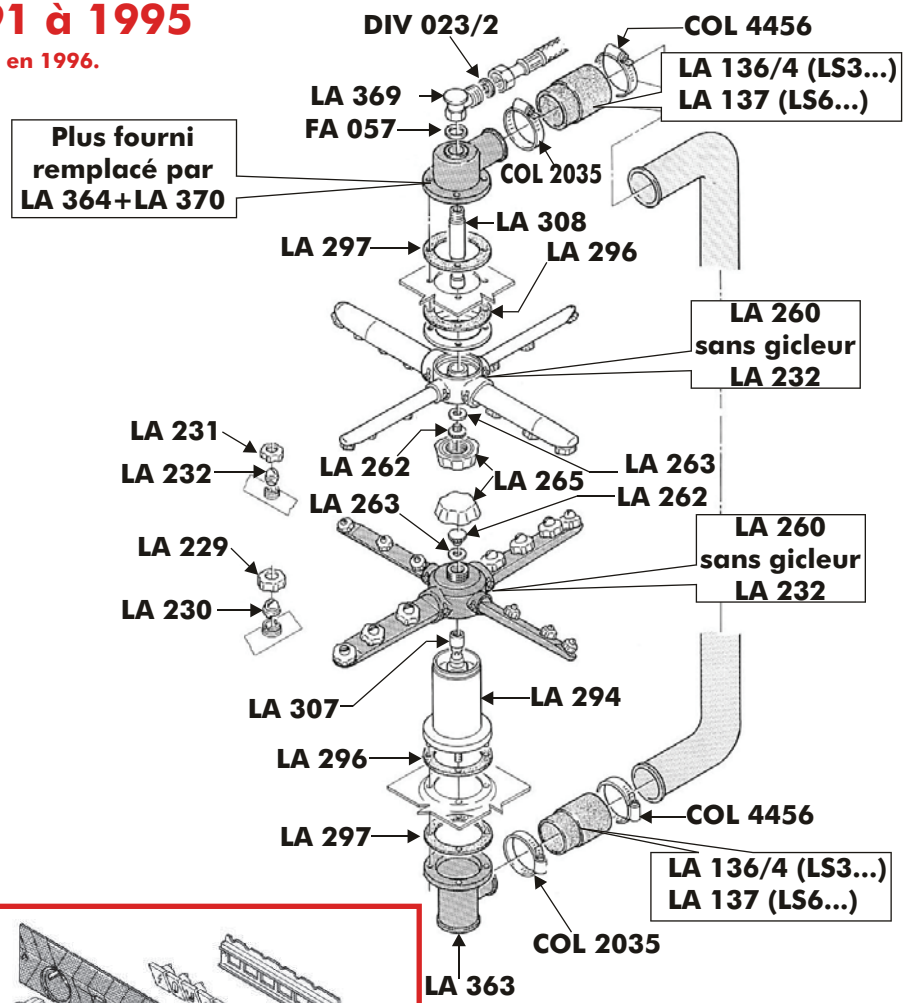

Ces bandeaux noirs ne sont plus fournis et remplacés par les kits ci-contre

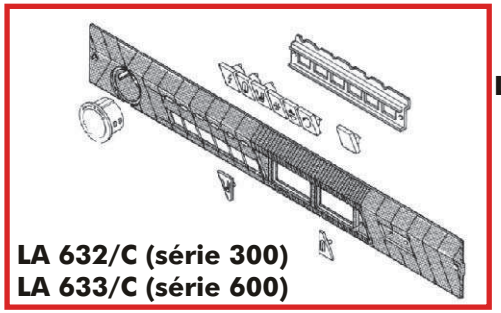

Désignations page suivante

Lave-verres lave-vaisselle type RANCILIO

LS705-805

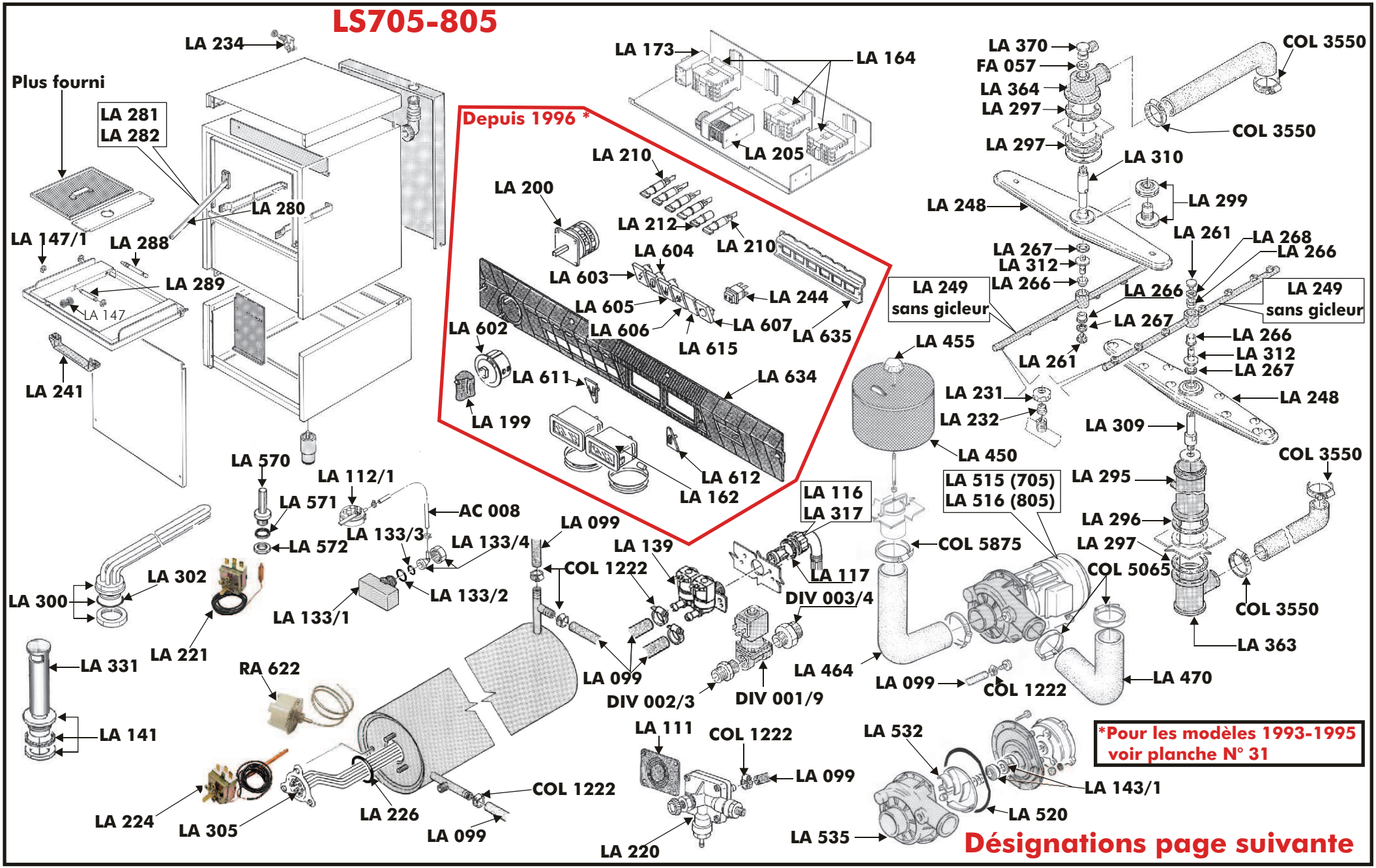

Désignations page suivante

Lave-verres lave-vaisselle type RANCILIO

LS1105

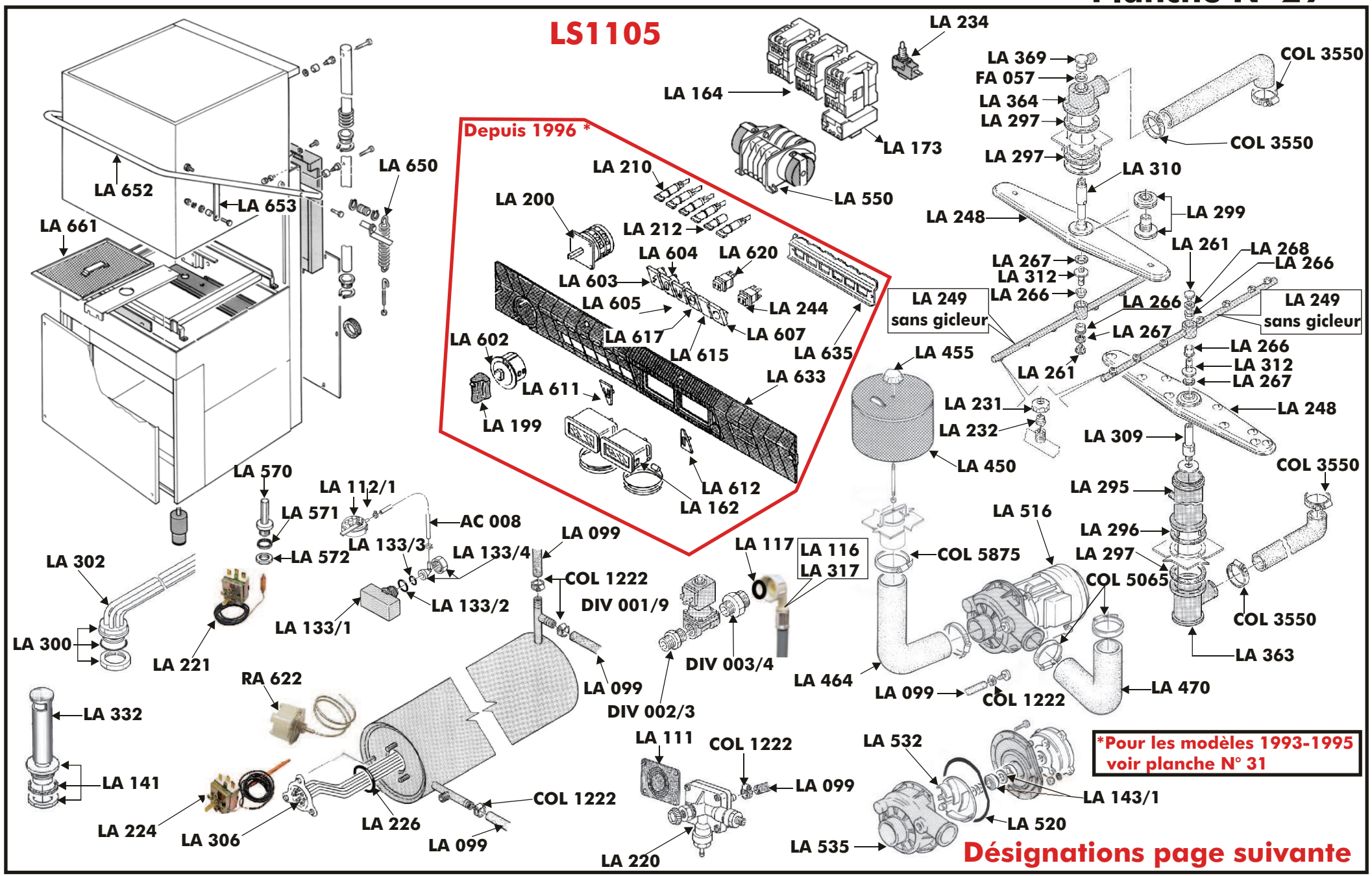

Désignations page suivante

Lave-verres lave-vaisselle type RANCILIO

LS705-805-1105 de 1993 à 1995

Seules ces parties ont subi des changements en 1996.

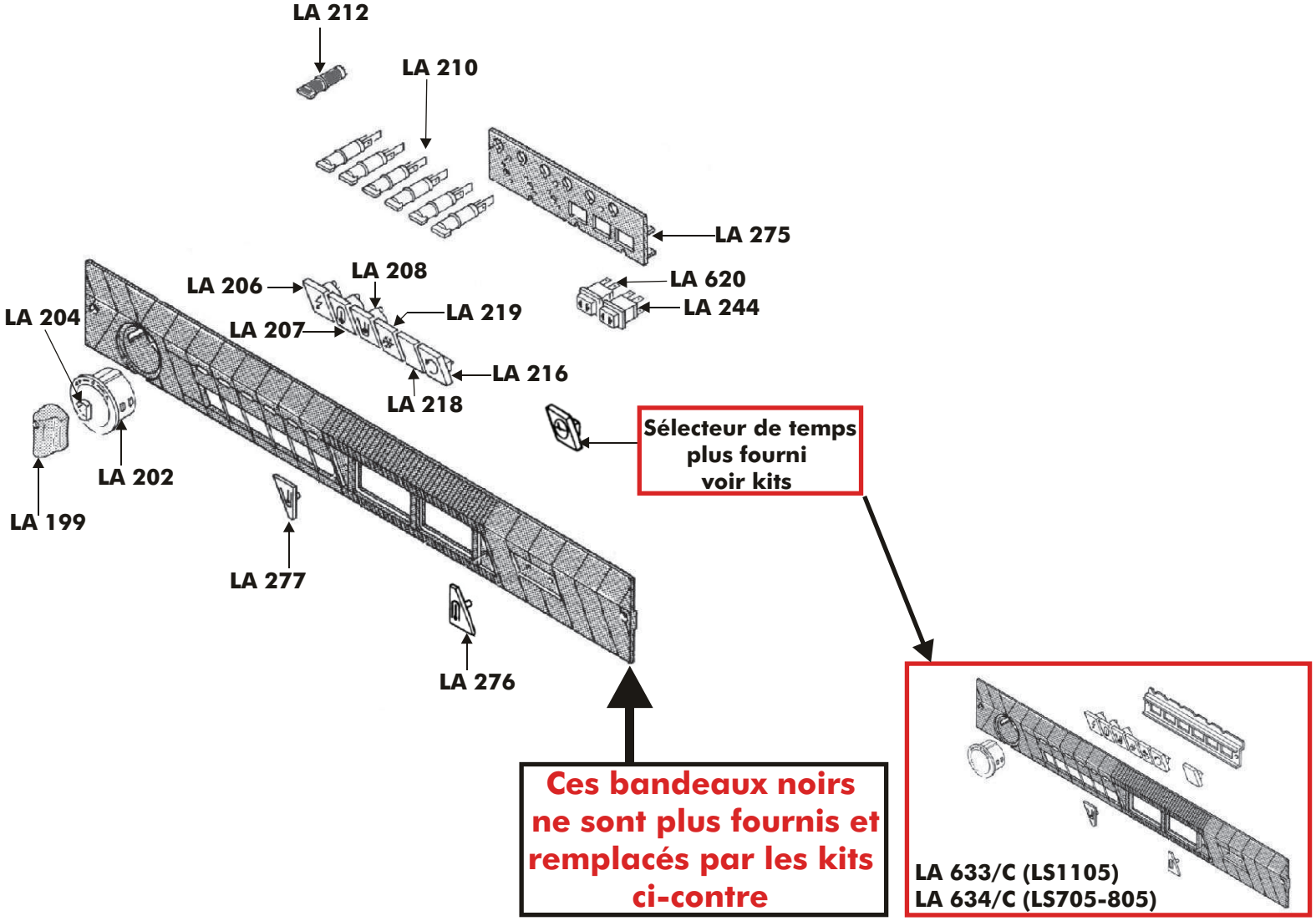

Désignations page suivante

Lave-verres lave-vaisselle type RANCILIO

LTB 35-22/27 & LTB 40-30

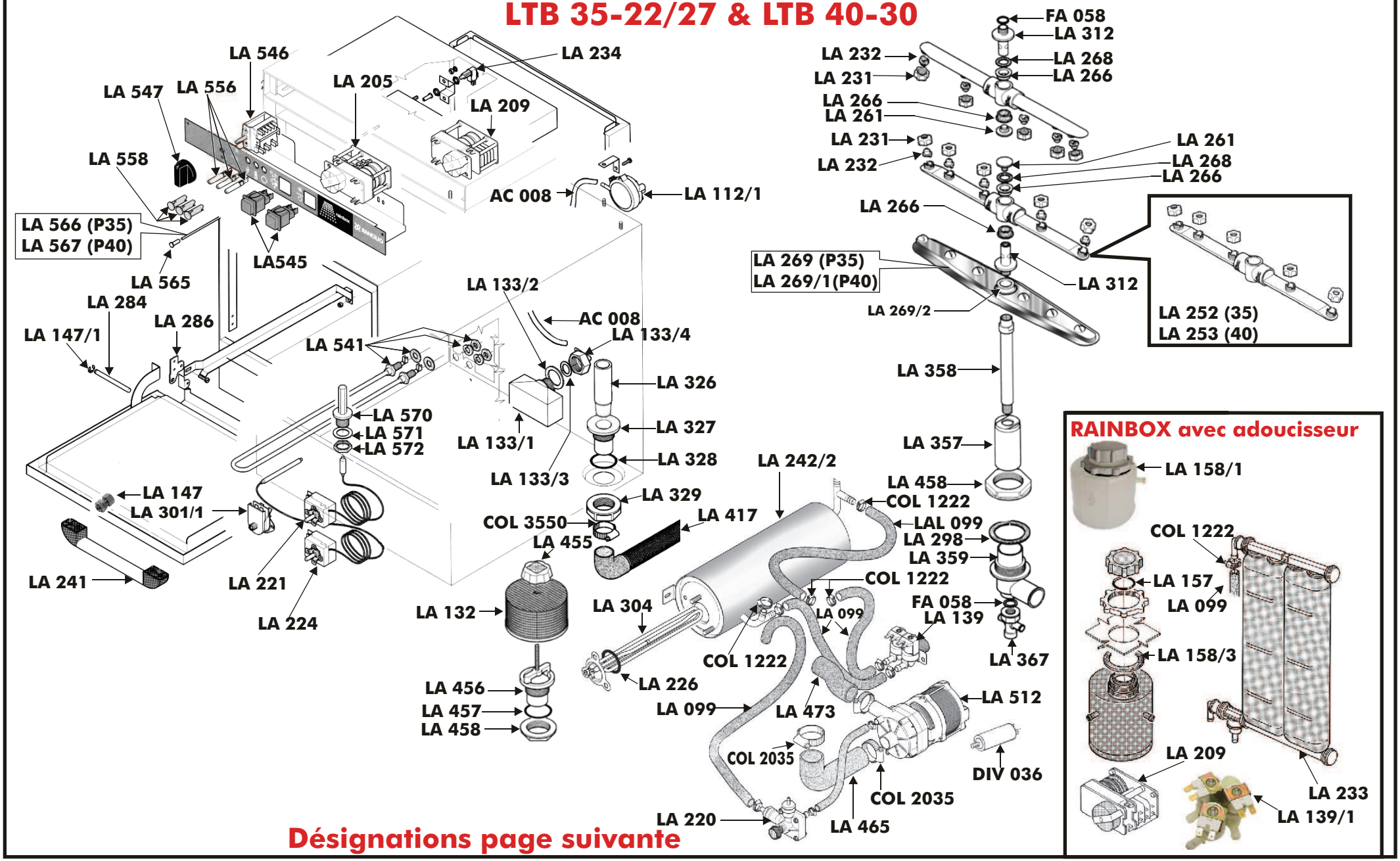

Désignations page suivante

Lave-verres lave-vaisselle type RANCILIO

LTB 35-22/R

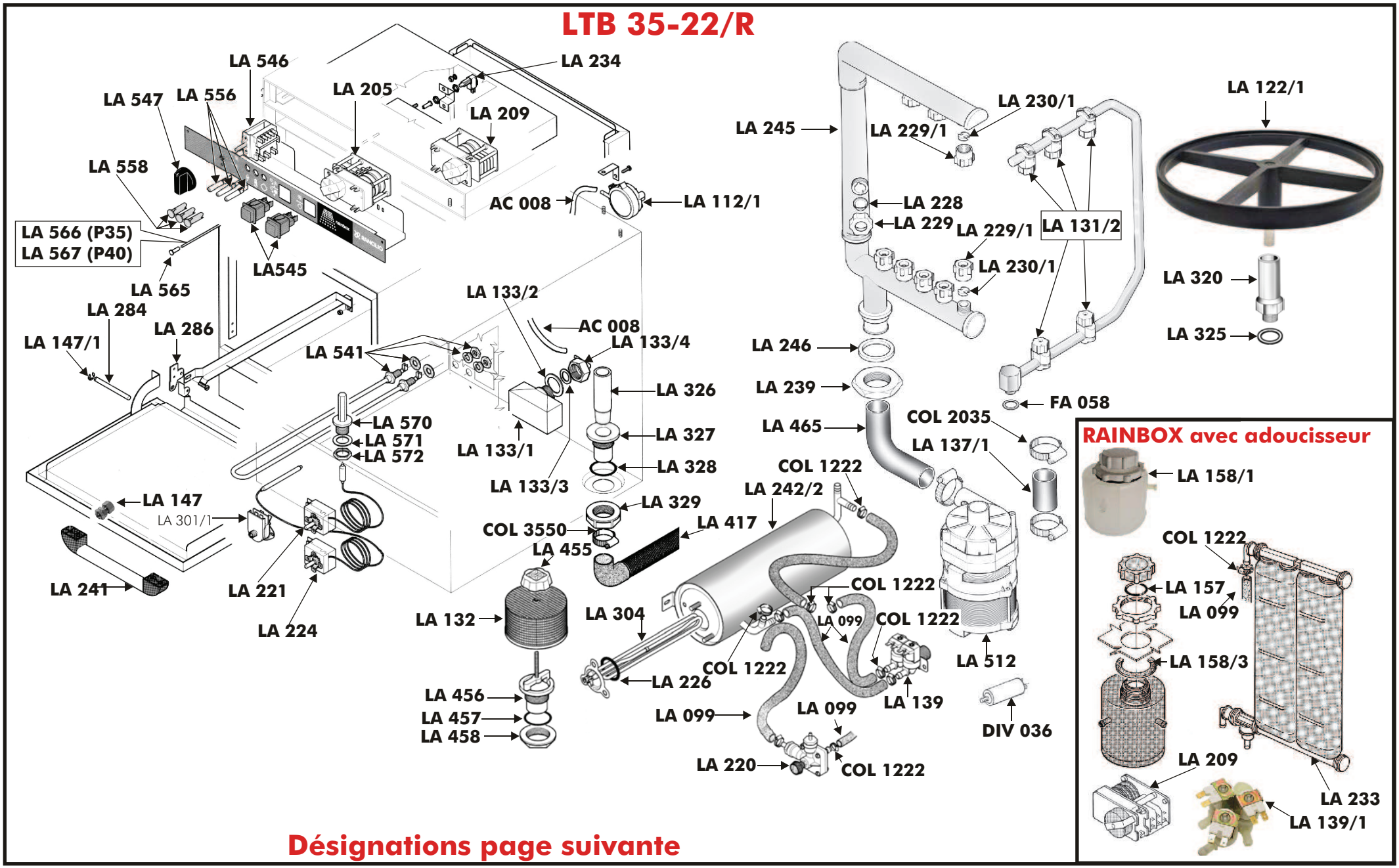

Désignations page suivante

Lave-verres lave-vaisselle type RANCILIO

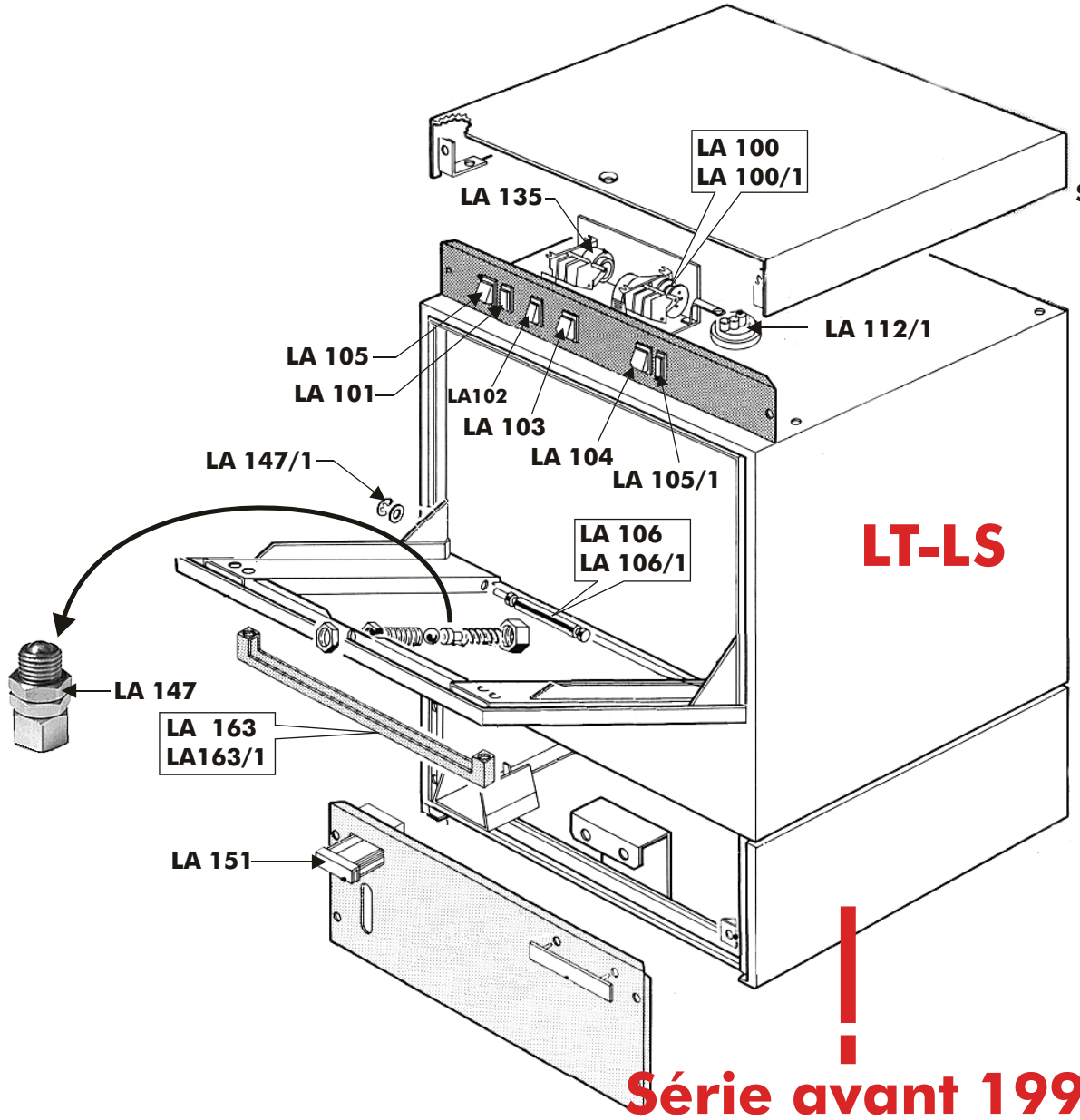

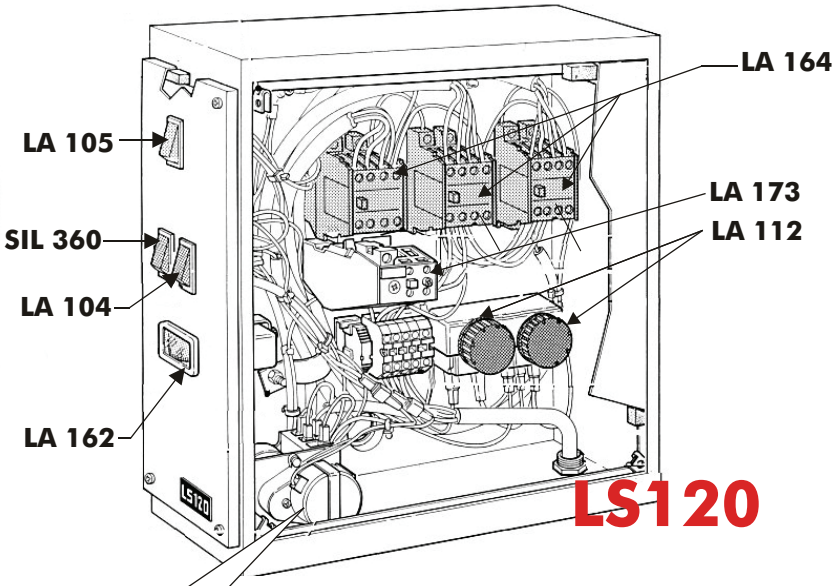

Réf.GRIMAC	Désignation
LA 100	Timer lavage LT
LA 100/1	Timer lavage LS
LA 101	Lampe témoin rouge
LA 102	Sélecteur chaud/froid
LA 103	Lanceur de cycle régénération
LA 104	Lanceur de cycle lavage
LA 105	Interrupteur général
LA 105/1	Lampe bleue
LA 106	Axe de porte LT11-22-19 29-LS66
LA 106/1	Axe de porte LT33-39-LS44
LA 112	Thermostat cuve et boiler (sans volant)
LA 112/1	Pressostat
LA 135	Timer régénération
LA 147	Fermeture de porte complète
LA 147/1	Clips d'axe de porte
LA 151	Tiroir de remplissage
LA 162	Thermomètre
LA 163	Poignée LT22-33-29-39-LS44-66
LA 163/1	Poignée LT11-19
LA 164	Contacteur 30 Ampères
LA 171	Timer lavage
LA 173	Rupteur thermique

Lave-verres lave-vaisselle type RANCILIO

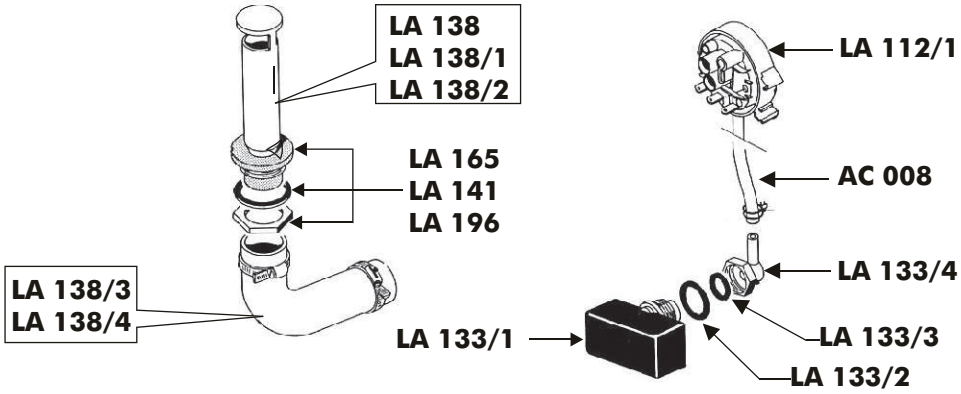

Série avant 1991

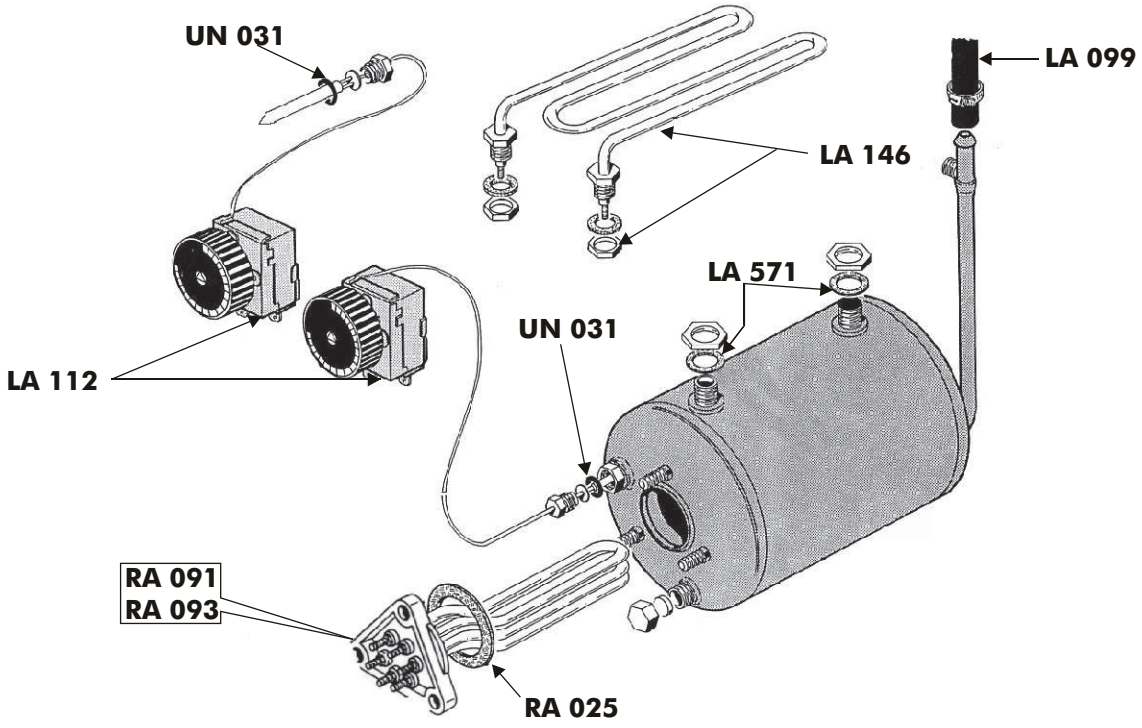

Réf.GRIMAC	Désignation
AC 008	Tube silicone 4 X 6 au mètre
CI 055	Joint
COL 1222	Collier de 12 à 22
LA 099	Tube eau chaude 17 X 10 qualité alimentaire
LA 112	Thermostat cuve et boiler
LA 112/1	Pressostat de niveau
LA 133/1	Chambre d'air (raccord 20 x 27)
LA 133/2	Joint de chambre
LA 133/3	Joint de raccord
LA 133/4	Raccord (2 pièces)
LA 138	Trop-plein LT
LA 138/1	Trop-plein LS44-66
LA 138/2	Trop-plein LS120
LA 138/3	Durit de vidange LT
LA 138/4	Durit de vidange LS44-66
LA 141	Bonde/raccord de vidange complète LS44-66
LA 146	Résistance de cuve W2000 V220 tout modèle
LA 165	Bonde/raccord de vidange complète LT
LA 178	Boiler LT
LA 196	Bonde/raccord de vidange LS120
LA 190	Résistance W6600 V220/380 LS120
LA 571	Joint
RA 025	Joint
RA 091	Résistance W2100 V220/220 LT
RA 093	Résistance W3900 V220/380 LS44-66
UN 031	Joint OR VITON

Lave-verres lave-vaisselle type RANCILIO

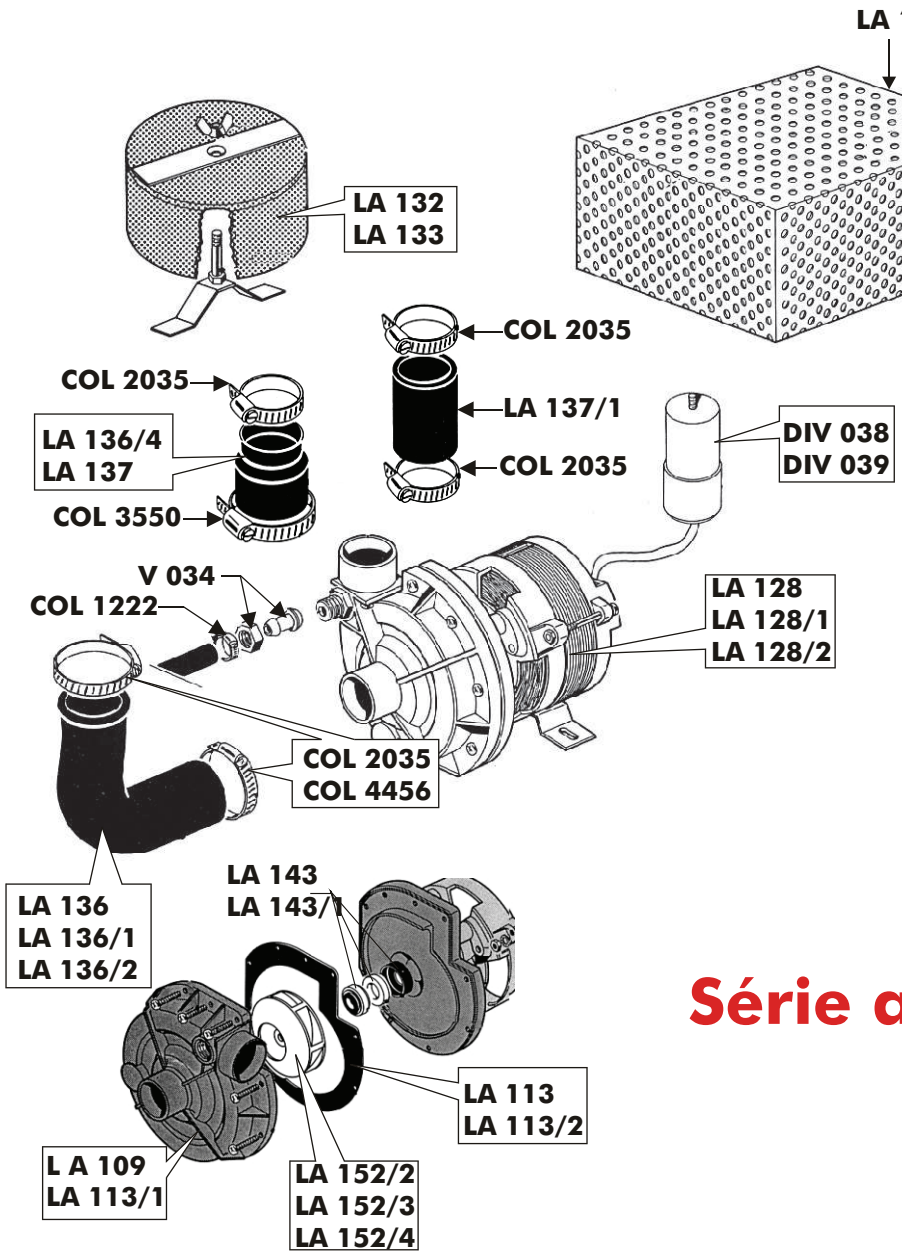

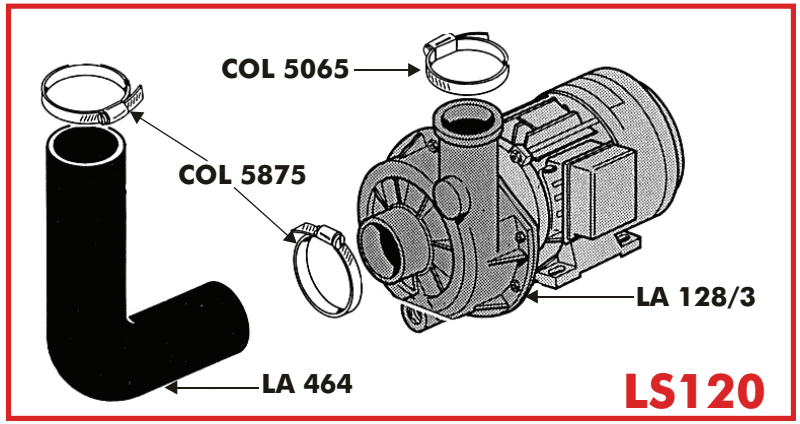

Série avant 1991

Réf.GRIMAC	Désignation
COL 1222	Collier de 12 à 22
COL 2035	Collier de 20 à 35
COL 3550	Collier de 35 à 50
COL 4456	Collier de 44 à 56
COL 5065	Collier de 50 à 65
COL 5875	Collier de 58 à 75
DIV 038	Condensateur 10 µF
DIV 039	Condensateur 12 µF
LA109	Flasque de pompe HP 0,50-0,75
LA 113	Joint de pompe HP 0,25
LA 113/1	Flasque de pompe HP 0,25
LA 113/2	Joint de pompe HP 0,50-0,75
LA 128	Pompe HP 0,75 V220 LS44-66 (sans condensateur)
LA 128/1	Pompe HP 0,50 V220 LT22-33 (sans condensateur)
LA 128/2	Pompe HP 0,25 V220 LT11 (sans condensateur)
LA 128/3	Pompe HP 2 V220/380 TRI LS120
LA 132	Filtre diamètre 72 LT11-19
LA 133	Filtre diamètre 112 LT22 à LT39
LA 136	Durit aspiration LT22-29-33-39-44
LA 136/1	Durit aspiration LT11-19
LA 136/2	Durit aspiration LS66
LA 136/4	Durit refoulement LT22-29-33-39
LA 137	Durit refoulement LS44-66
LA 137/1	Durit refoulement LT11
LA 142	Filtre LS44-66

Lave-verres lave-vaisselle type RANCILIO

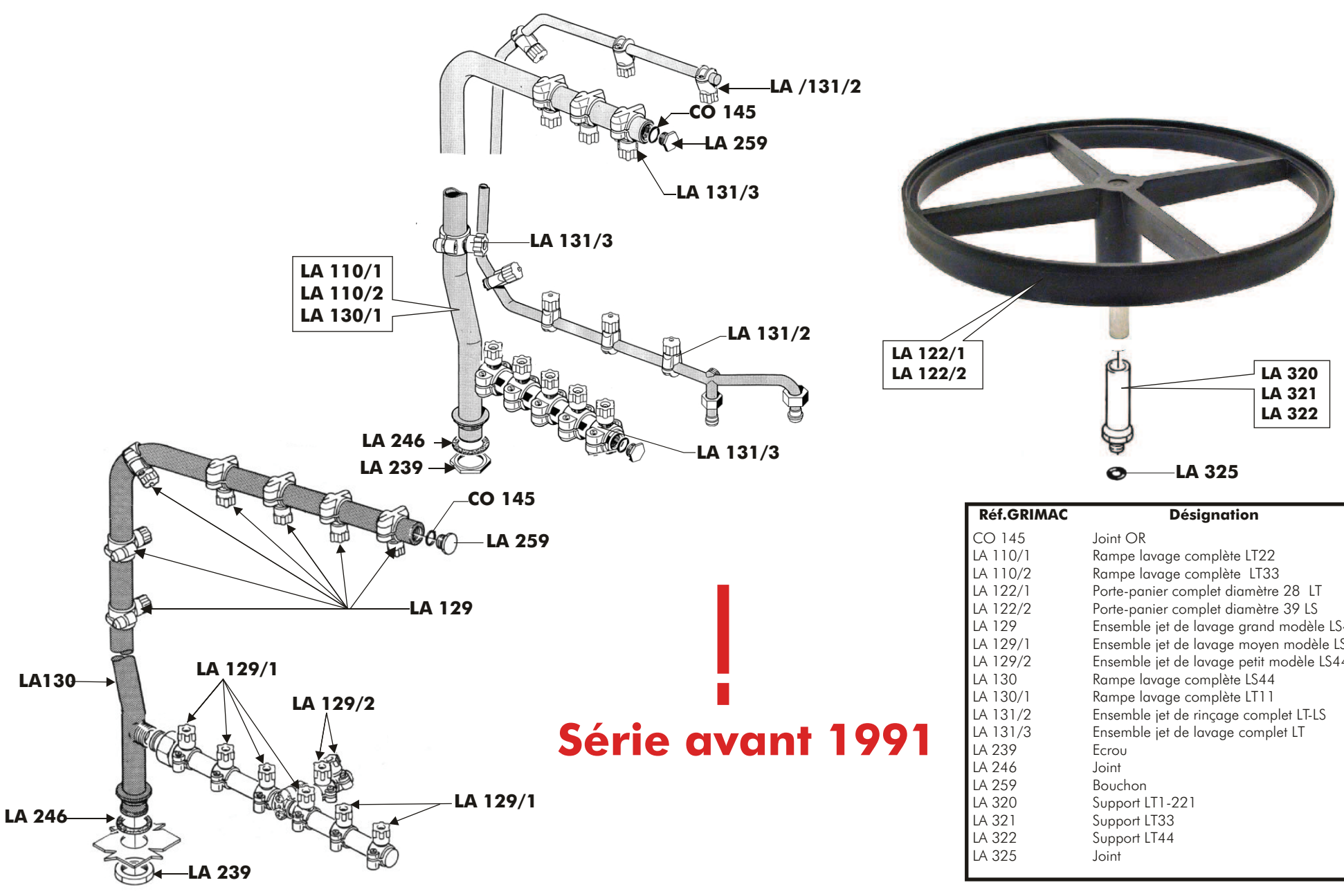

!

Série avant 1991

Réf.GRIMAC	Désignation
CO 145	Joint OR
LA 110/1	Rampe lavage complète LT22
LA 110/2	Rampe lavage complète LT33
LA 122/1	Porte-panier complet diamètre 28 LT
LA 122/2	Porte-panier complet diamètre 39 LS
LA 129	Ensemble jet de lavage grand modèle LS44 (1 pièce)
LA 129/1	Ensemble jet de lavage moyen modèle LS44 (1 pièce)
LA 129/2	Ensemble jet de lavage petit modèle LS44 (1 pièce)
LA 130	Rampe lavage complète LS44
LA 130/1	Rampe lavage complète LT11
LA 131/2	Ensemble jet de rinçage complet LT-LS
LA 131/3	Ensemble jet de lavage complet LT
LA 239	Ecrou
LA 246	Joint
LA 259	Bouchon
LA 320	Support LT1-221
LA 321	Support LT33
LA 322	Support LT44
LA 325	Joint

Lave-verres lave-vaisselle type RANCILIO

LT19-29-39-LS66

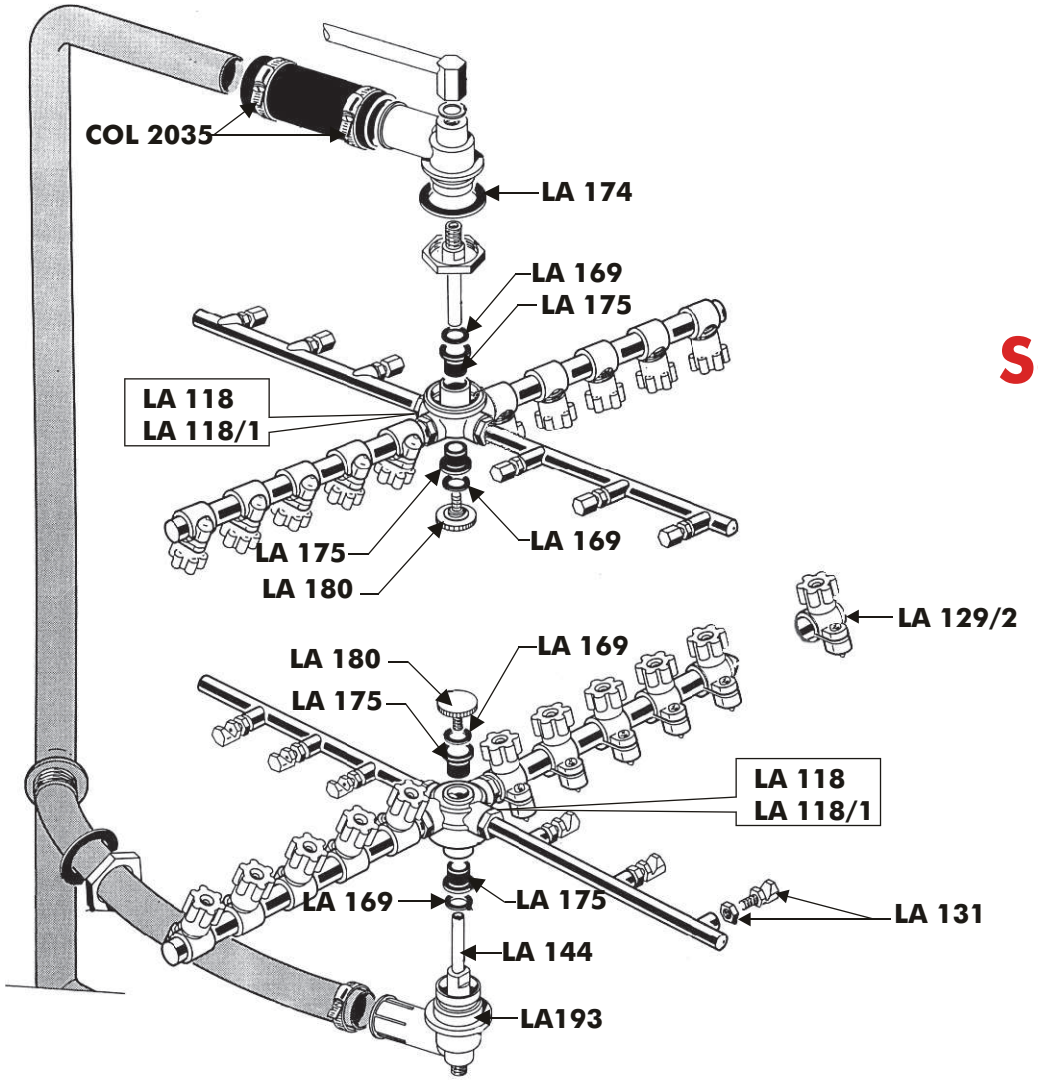

Série avant 1991

Réf.GRIMAC	Désignation
COL 2035	Collier de 20 à 35
LA 118	Bras lavage/riçage complet LT38-LS66
LA 118/1	Bras lavage/rinçage complet LT18-19
LA 129/2	Ensemble jet de lavage
LA 131	Ensemble jet de rinçage
LA 144	Pivot inférieur
LA 169	Rondelle téflon
LA 174	Rondelle téflon
LA 175	Bague téflon
LA 180	Vis de fixation bras
LA 193	Pipe inférieur

LS 120

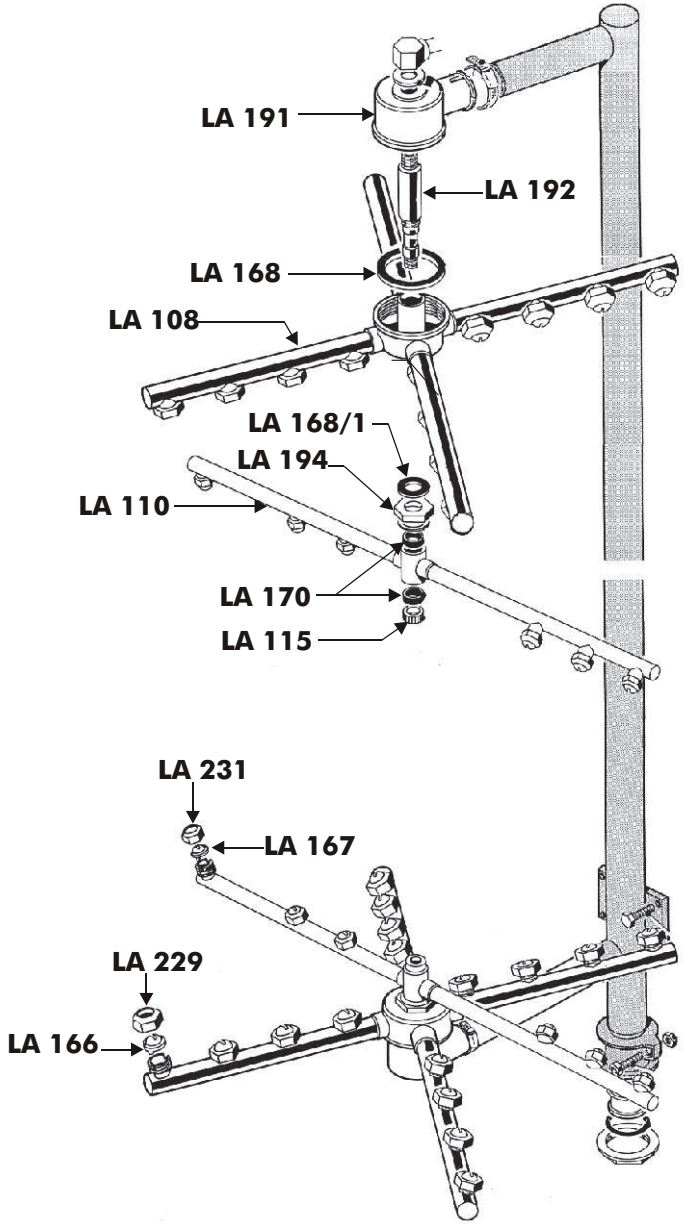

Série avant 1991

Réf.GRIMAC	Désignation
LA 108	Rampe complète
LA 110	Bras de rinçage complet
LA 115	Ecrou moleté fixation bras rinçage
LA 166	Diffuseur de lavage
LA 167	Diffuseur de rinçage
LA 168	Bague téflon
LA 168/1	Rondelle téflon
LA 170	Bague téflon
LA 191	Pipe lavage supérieure et inférieur
LA 192	Pivot inférieur et supérieur
LA 194	Ecrou fixation bras de lavage
LA 229	Ecrou de jet de lavage
LA 231	Ecrou de jet de rinçage